ХОЛОДИЛЬНИКИ-МОРОЗИЛЬНИКИ

ХМ-4008-ХХХ **ХМ-4011-ХХХ**
ХМ-4009-ХХХ **ХМ-4012-ХХХ**
ХМ-4010-ХХХ **ХМ-4013-ХХХ**

002 РБ01 003 003 1003

Сертификаты соответствия изделий выданы БЕЛЛИС (ул. Красная, 7, 220029, г. Минск):
№ ТС BY/112 03.03. 020 00048, срок действия с 20.05.2011 г. по 19.05.2016 г.

1 ОПИСАНИЕ ХОЛОДИЛЬНИКА

1.1 Холодильник в соответствии с рисунком 1 предназначен для замораживания и длительного хранения замороженных продуктов, приготовления пищевого льда в МК; для охлаждения и кратковременного хранения пищевых продуктов, напитков, овощей и фруктов в ХК.

1.2 Эксплуатировать холодильник необходимо при температуре окружающей среды от плюс 16 ^{0}С до плюс 32 ^{0}С.

1.3 Общее пространство, необходимое для эксплуатации холодильника, определяется габаритными размерами, указанными на рисунке 2 в миллиметрах. Для беспрепятственного извлечения комплектующих из холодильника необходимо открывать двери камер на угол не менее 90^0.

1.4 Органом регулировки температуры в холодильнике в соответствии с рисунком 3 является **ролик регулировки температуры (далее — ролик)**. Ролик поворачивается по часовой стрелке и против нее и имеет цифровые деления. Деление "1" соответствует наиболее высокой температуре (наименьшее охлаждение) в камере, деление "7" — наиболее низкой (наибольшее охлаждение). Деление ролика следует установить под указателем при регулировке температуры.

2 ЭКСПЛУАТАЦИЯ ХОЛОДИЛЬНИКА

2.1 ПЕРВОЕ ВКЛЮЧЕНИЕ

2.1.1 Подключить холодильник к электрической сети: вставить вилку шнура питания в розетку.

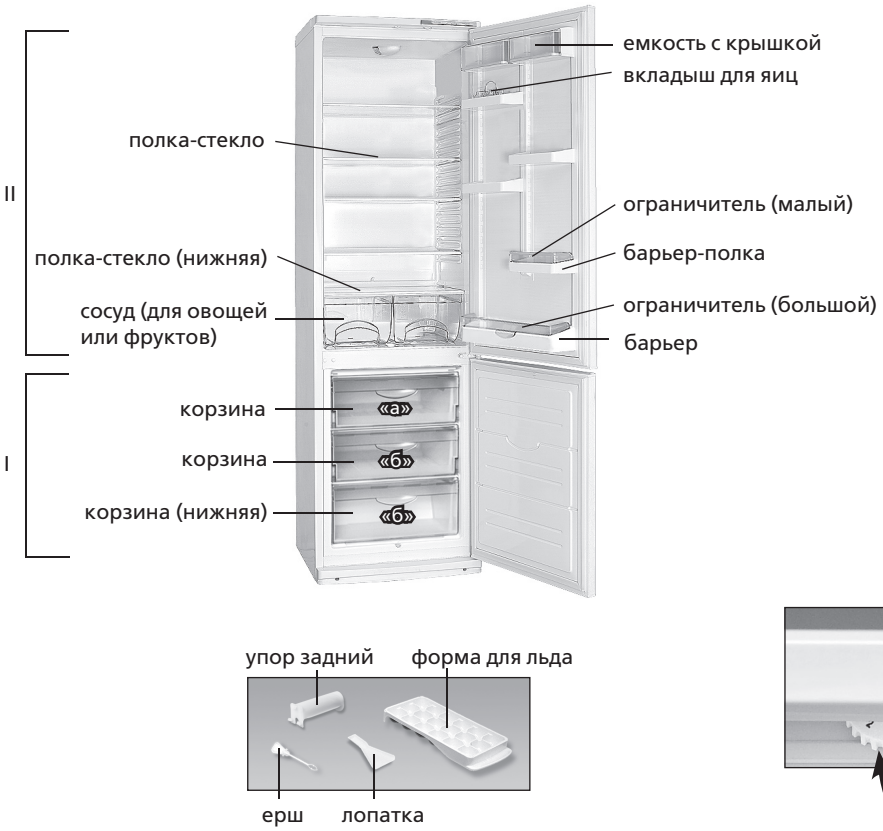

I — морозильная камера (МК):
«а» — зона замораживания и хранения;
«б» — зона хранения;
II — камера для хранения свежих продуктов (ХК)

Рисунок 1 — Холодильник и комплектующие изделия

Рисунок 2 — Холодильник (вид сверху)

Рисунок 3 – Регулировка температуры

Информация для предварительного ознакомления. Официальной информацией изготовителя не является

Ремонт холодильников http://rembitteh.ru/ +7 (495) 215-14-41 +7 (903) 722-17-03

Открыть дверь ХК и установить ролик на деление “2”. Закрыть дверь ХК. В дальнейшем для выбора оптимальной для хранения продуктов температуры в камере необходимо произвести регулировку с помощью ролика в соответствии с рисунком 3. После регулировки температура в холодильнике поддерживается автоматически.

2.2 СИСТЕМА АВТОМАТИЧЕСКОГО ОТТАИВАНИЯ ХК

2.2.1 В ХК используется автоматическая система оттаивания. Иней, появляющийся на задней стенке ХК, тает в цикле оттаивания при отключении компрессора и превращается в капли воды. Капли талой воды стекают в лоток, через отверстие в нем по трубке попадают в сосуд на компрессоре в соответствии с рисунком 4 и испаряются. В отверстие лотка установлен ерш для предотвращения засорения системы слива.

В некоторых случаях иней может остаться на задней стенке ХК после включения компрессора, что не является неисправностью. Иней растает в последующих циклах оттаивания, предусмотренных в работе холодильника.

2.2.2 Необходимо регулярно (не реже 1 раза в 3 месяца) следить за чистотой лотка и проверять отсутствие воды в лотке.

Наличие воды в лотке указывает на засорение системы слива. Для устранения засорения следует прочистить ершом отверстие в лотке, чтобы вода без препятствий стекала в сосуд, вымыть ерш и установить в соответствии с рисунком 4.

ЗАПРЕЩАЕТСЯ эксплуатировать холодильник с засоренной системой слива. Вода, появившаяся на дне ХК или попавшая в место прилегания поперечины к шкафу внутреннему ХК в соответствии с рисунком 4, может вызвать коррозию наружного шкафа холодильника и элементов холодильного агрегата, нарушить теплоизоляцию, привести к образованию трещин шкафа внутреннего и выходу из строя шкафа холодильника.

2.3 РАЗМОРАЖИВАНИЕ И УБОРКА МК

2.3.1 При размораживании МК следует:

— удалять талую воду, установив в соответствии с рисунком 5 лопатку и любую емкость объемом не менее 2 л;

— собирать талую воду, если она вытекает из камеры вне лопатки, легковпитывающим влагу материалом;

— вымыть камеру и вытереть насухо.

ЗАПРЕЩАЕТСЯ размораживать МК без использования лопатки. Талая вода, вытекающая из МК вне лопатки, попадая в место прилегания планки передней к шкафу внутреннему МК в соответствии с рисунком 4, может вызвать коррозию наружного шкафа холодильника и элементов холодильного агрегата, нарушить теплоизоляцию, привести к образованию трещин шкафа внутреннего и выходу из строя шкафа холодильника.

2.4 ОТКЛЮЧЕНИЕ ХОЛОДИЛЬНИКА

2.4.1 Для отключения холодильника следует вынуть вилку шнура питания из розетки.

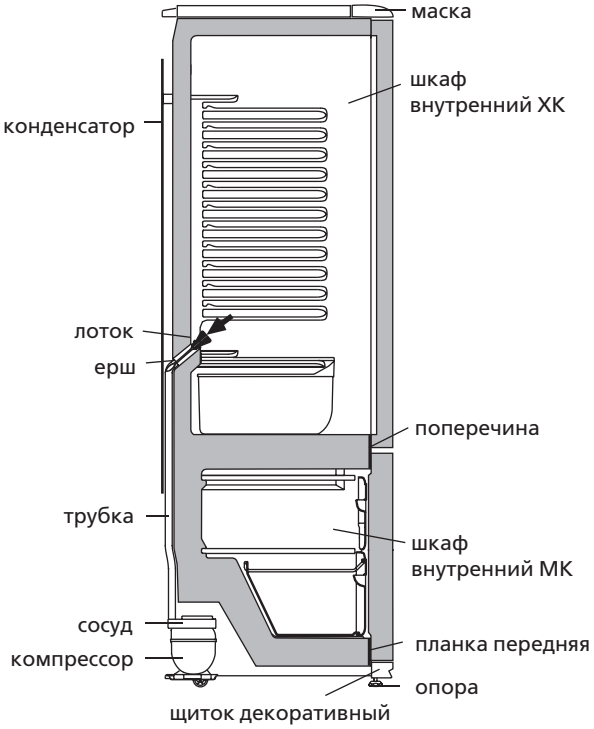

Рисунок 4 — Схема слива талой воды из ХК

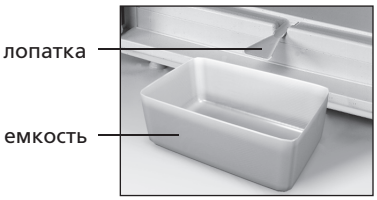

Рисунок 5 — Сбор талой воды из МК

http://rembitteh.ru/

Информация для предварительного ознакомления. Официальной информацией изготовителя не является

Ремонт холодильников
+7 (495) 215-14-41
+7 (903) 722-17-03

Додаток

http://rembitteh.ru/

ХОЛОДИЛЬНИК-МОРОЗИЛЬНИК

ХМ-4008-ХХХ **ХМ-4011-ХХХ**
ХМ-4009-ХХХ **ХМ-4012-ХХХ**
ХМ-4010-ХХХ **ХМ-4013-ХХХ**

002 РБ01 003 003 1003

Сертифікат відповідності виробів виданий БЕЛЛИС (вул. Червона, 7, 220029, м. Мінськ):
№ ТС BY/112 03.03. 020 00048, термін дії з 20.05.2011 р. по 19.05.2016 р.

1 ОПИС ХОЛОДИЛЬНИКА

1.1 Холодильник призначений для заморожування і тривалого зберігання заморожених продуктів, приготування харчового льоду в МК, для охолодження та короткочасного зберігання харчових продуктів, напоїв, овочів і фруктів в ХК відповідно з рисунком 1.

1.2 Експлуатувати холодильник необхідно при температурі навколишнього середовища від плюс 16 ^{0}С до плюс 32 ^{0}С.

1.3 Загальний простір, необхідний для експлуатації холодильника, визначається габаритними розмірами, які вказані на рисунку 2 в міліметрах. Для безперешкодного виймання комплектуючих з холодильника необхідно відкривати двері камер на кут не менше 90^0.

1.4 Органом регулювання температури в холодильнику відповідно з рисунком 3 є ролик регулювання температури (далі – ролик). Ролик повертається за годинниковою стрілкою і проти неї і має цифрові поділки. Поділка "1" відповідає найбільш високій температурі (найменше охолодження) в камері, поділка "7" — найбільш низькій (найбільше охолодження). Поділку ролика слід встановити під покажчиком при регулюванні температури.

2 ЕКСПЛУАТАЦІЯ ХОЛОДИЛЬНИКА

2.1 ПЕРШЕ ВМИКАННЯ

Підключити холодильник до електричної мережі: вставити вилку шнура живлення в розетку.

Відкрити двері ХК і встановити ролик на поділку "2". Закрити двері ХК. В подальшому для вибору оптимальної для зберігання продуктів температури в камері необхідно провести регулювання за допомогою ролика відповідно з рисунком 3.Після регулювання температура в холодильнику підтримується автоматично.

2.2 СИСТЕМА АВТОМАТИЧНОГО РОЗМОРОЖУВАННЯ ХК

2.2.1 В ХК використовується автоматична система розморожування. Іній, що з'являється на задній стінці ХК, тане в циклі розморожування при вимкненні компресора і перетворюється в краплини води. Краплини талої води стікають в лоток, через отвір в ньому по трубці попадають в посудину на компресорі відповідно з рисунком 4 і випаровуються. В отвір лотка встановлений йорж для запобігання забиття системи зливу.

В деяких випадках іній може залишитися на задній стінці ХК після вмикання компресора, що не є несправністю. Іній розтане в наступних циклах розморожування, передбачених в роботі холодильника.

2.2.2 Необхідно регулярно (не менше 1 разу в 3 місяці) стежити за чистотою лотка і перевіряти відсутність води в лотку.

Наявність води в лотку вказує на забиття системи зливу. Для усунення забиття слід прочистити йоржиком отвір в лотку, щоб вода без перешкод стікала в посудину, вимити йорж і встановити відповідно з рисунком 4.

ЗАБОРОНЯЄТЬСЯ експлуатувати холодильник із забитою системою зливу. Вода, що з'явилася на дні ХК або попала в

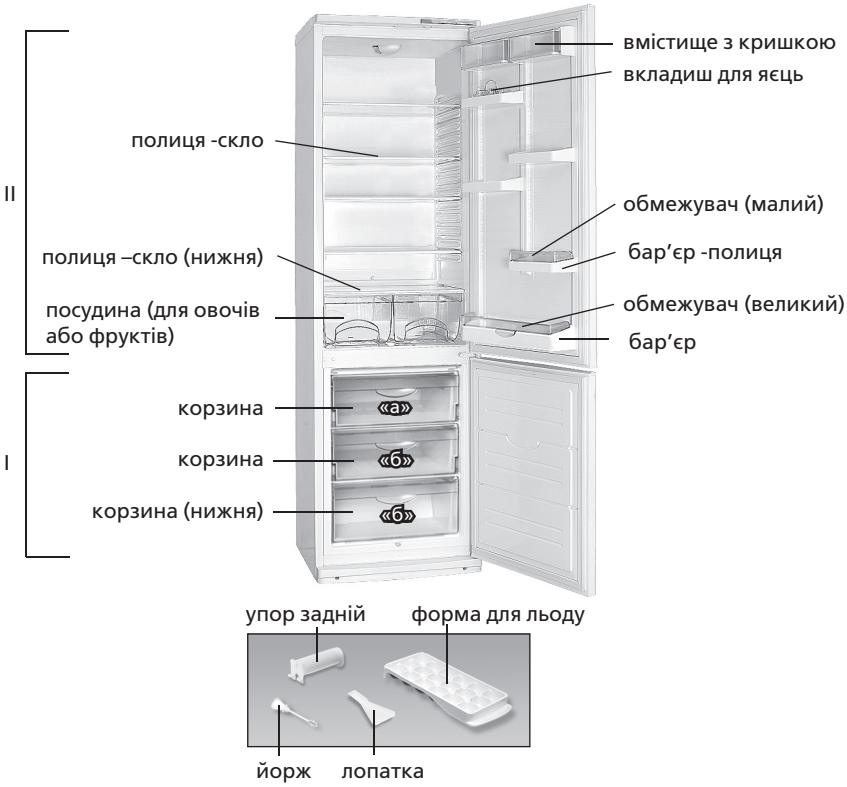

I — морозильна камера (МК):
«а» — зона заморожування та зберігання;
«б» — зона зберігання
II — камера для зберігання свіжих продуктів (ХК)

Рисунок 1 – Холодильник і комплектуючі вироби

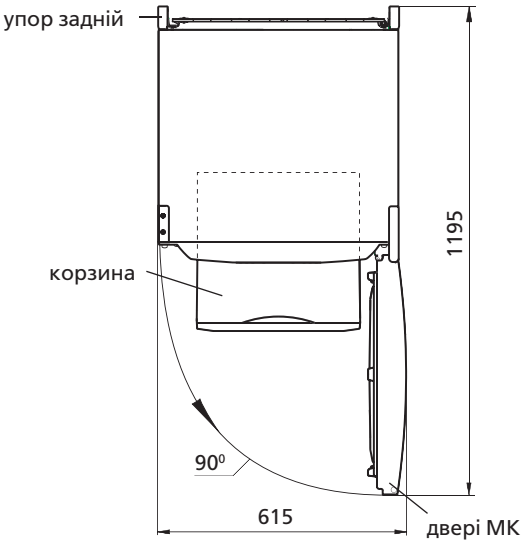

Рисунок 2 — Холодильник (вигляд зверху)

http://rembitteh.ru/

Информация для предварительного ознакомления. Официальной информацией изготовителя не является

Ремонт холодильников http://rembitteh.ru/

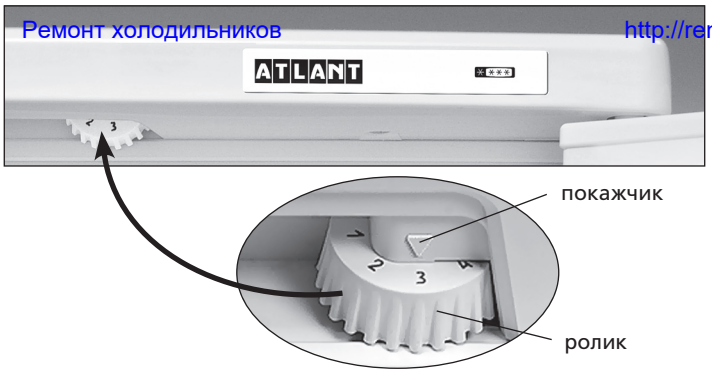

Рисунок 3 – Регулювання температури

місце прилягання поперечини до шафи внутрішньої ХК відповідно з рисунком 4, може викликати корозію зовнішньої шафи холодильника та елементів холодильного агрегату, пошкодити теплоізоляцію, привести до утворення тріщин шафи внутрішньої та псування шафи холодильника.

2.3 РОЗМОРОЖУВАННЯ І ПРИБИРАННЯ МК

При розморожуванні МК необхідно:

— видаляти талу воду, установивши відповідно з рисунком 5 лопатку та будь-яку посудину об'ємом не менше 2 л;

— збирати талу воду, якщо вона витікає із камери поза лопаткою, легковбираючим вологу матеріалом;

— вимити камеру та витерти насухо.

ЗАБОРОНЯЄТЬСЯ розморожувати МК без використання лопатки. Тала вода, що витікає з МК поза лопаткою, потрапляючи в місце прилягання планки передньої до шафи внутрішньої МК відповідно з рисунком 4, може викликати корозію зовнішньої шафи холодильника та елементів холодильного агрегату, пошкодити теплоізоляцію, привести до утворення тріщин шафи внутрішньої та псування шафи холодильника.

2.4 ВІДКЛЮЧЕННЯ ХОЛОДИЛЬНИКА

Для відключення холодильника слід вийняти вилку шнура живлення із розетки.

3 ТЕХНІЧНІ ХАРАКТЕРИСТИКИ І КОМПЛЕКТАЦІЯ

3.1 Найменування технічних характеристик і комплектуючих виробу указані в таблицях 1 і 2 відповідно.

3.2 В табличці виробу указані технічні характеристики російською мовою. Найменування характеристик, що указані на рисунку 6, необхідно зіставити із значеннями характеристик на табличці виробу.

Таблиця 1 – Технічні характеристики

№	НАЙМЕНУВАННЯ		Модель
1.1	Номінальний загальний об'єм брутто, дм³		Параметри, що відповідають найменуванням, вказані в гарантійній карті.
1.2	Номінальний загальний об'єм брутто МК, дм³		
1.3	Номінальна площа полиць для зберігання продуктів, м²		
1.4	Габаритні розміри, мм	висота	
		ширина	
		глибина	
1.5	Маса нетто, кг, не більше		
1.6	Температура зберігання заморожених продуктів в МК, °С, не більше		
1.7	Температура зберігання свіжих продуктів, °С		
1.8	Середня температура зберігання свіжих продуктів, °С, не більше		
1.9	Номінальний час підвищення температури в морозильнику від мінус 18°Сдо мінус 9 °С (при температурі навколишнього середовища плюс 25 °С) при відключені електроенергії, годин		
1.10	Номінальна потужність заморожування при температурі навколишнього середовища плюс 25 °С, кг/доба		
1.11	Номінальна добова продуктивність отримання льоду, кг		
1.12	Вміст срібла, г		
Примітка - Визначення технічних характеристик проводиться в спеціально обладнаних лабораторіях за визначеними методиками.			

+7 (495) 215-14-41
+7 (903) 722-17-03

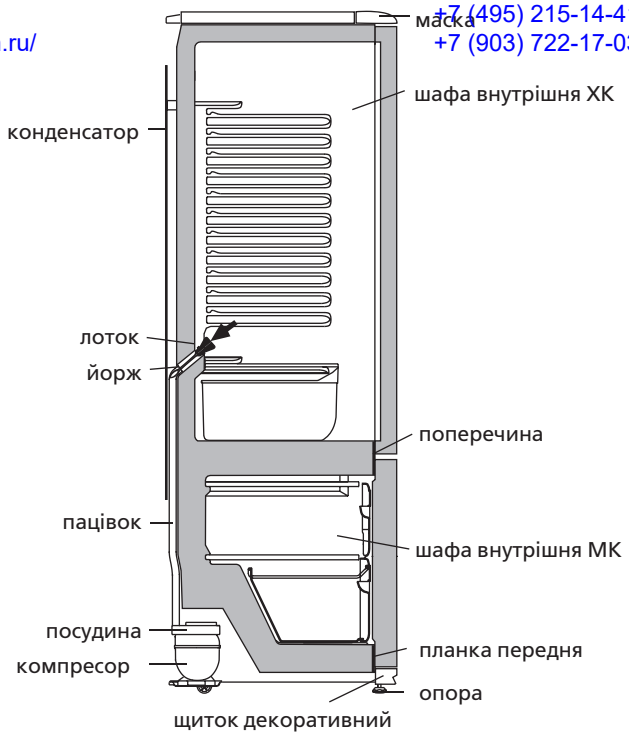

Рисунок 4 — Схема зливу талої води із ХК

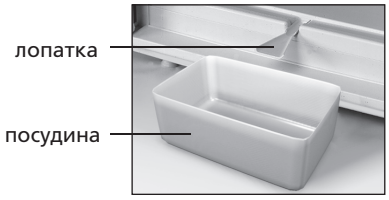

Рисунок 5 –Збір талої води із МК

Таблиця 2 – Комплектуючі

№	НАЙМЕНУВАННЯ	Кількість, шт.
2.1	Корзина (нижня)	Параметри, що відповідають найменуванням, вказані в гарантійній карті.
2.2	Корзина	
2.3	Посудина для овочів або фруктів[1]	
2.4	Полиця-скло (нижня)[2]	
2.5	Полиця-скло[2]	
2.6	Упор задній	
2.7	Посудина з кришкою	
2.8	Вкладиш для яєць	
2.9	Бар'єр-полиця[3]	
2.10	Обмежувач (великий)	
2.11	Бар'єр[4]	
2.12	Форма для льоду	
2.13	Лопатка	
2.14	Йорж	

[1] Не розраховані для зберігання масел та продуктів, які пройшли теплову обробку
[2] Максимальне навантаження при рівномірному розподілі 20 кг.
[3] Максимальне навантаження при рівномірному розподілі 2 кг.
[4] Максимальне навантаження при рівномірному розподілі 5 кг.

	Номінальний об'єм для зберігання, дм³ — камери для зберігання свіжих продуктів: — морозильної камери:
Позначення моделі виробу	Потужність заморожування: Номінальна напруга: Номінальний ток: Номінальна спожита потужність: Холодоагент: R600a/Спінювач: C-Pentane Масса хладагента: Зроблено в Республіці Білорусія

http://rembitteh.ru/

Рисунок 6 – Табличка

Информация для предварительного ознакомления. Официальной информацией изготовителя не является

Ремонт холодильников
http://rembitteh.ru/
+7 (495) 215-14-41
+7 (903) 722-17-03

Қосымша

ТОҢАЗЫТҚЫШ-МҰЗДАТҚЫШ

ХМ-4008-ХХХ **ХМ-4011-ХХХ**
ХМ-4009-ХХХ **ХМ-4012-ХХХ**
ХМ-4010-ХХХ **ХМ-4013-ХХХ**

002 РБ01 003 003 1003

Бұйымдардың сәйкестік сертификаты берілген БелЛИС (Красная көш., 7, 220029, Минск қ.):
№ ТС BY/112 03.03. 020 00048, әрекет мезгілі 20.05.2011 ж. - 19.05.2016 ж.

1 ТОҢАЗЫТҚЫШ СИПАТТАМАСЫ

1.1 Тоңазытқыш тағамдарды мұздатуға, мұздатылған тағамдарды ұзақ уақыт сақтауға; 1 суретіне сәйкес, мұздатқыш камерасында (бұдан әрі — МК) тағамдық мұзды дайындауға, тағамдарды салқындатуға, қысқа уақыт сақтауға, тағамдар сақтайтын тоңазытқыш камерасында (бұдан әрі — ТК) тағамдарды, көкөніс, жеміс, сусындарды сақтауға арналған.

1.2 Тоңазытқышты пайдаланатын қоршаған ортаның температурасы плюс 16 плюс 32 ^{0}С дейін болуға тиіс.

1.3 Тоңазытқышты пайдалануға керекті жалпы кеңістік, 2 суретінде көрсетілгендей, миллиметрде, габариттық мөлшерде анықталады. Тоңазытқыштың ішіндегі жинақтарды кедергісіз суырып алу үшін оның есігін 90^0 кемдер емес бұрышқа ашу керек.

1.4 3 суретінде көрсетілгендей, тоңазытқыштың температурасын реттейтін органы болып тоңазытқыштың маскасының астында тұрған температура реттеуші түймешегі (бұдан әрі - түймеше) саналады. Түймеше сағат тілі бойынша және оған қарсы бұралады, және сандық болімдері бар. «1» болім камерадағы ең жоғарғы температураға сәйкес келеді (ең кіші суу), «7» бөлім — ең төменгіге (ең жоғарғы суу). Температураны реттеу үшін түймештің бөлімін сілтегіштің тұсына қою керек.

2 ТОҢАЗЫТҚЫШТЫ ІСКЕ ПАЙДАЛАНУ

2.1 БІРІНШІ ҚОСУ

Тоназытқышты электр желісіне қосу: желілік сымның ашасын розеткаға салыңыз.

Тоңазытқыштың есігін ашыныз. Температура реттегіш түймешті «2» болімінe қойыңыз. Есікті жабыңыз. Алдағы уақытта, 3 суретінде көрсетілгендей, тағамдарды сақтауға қолайлы температура таңдау үшін температураны түймешпен реттеп алыныныз. Реттегеннен кейін тоңазытқыштағы температура автоматикалық түрде ұстанылады.

2.2 ТК АВТОМАТИКАЛЫҚ ЕРУ ЖҮЕСІ

2.2.1 ТК автоматикалык еру жүйесі пайдалынады. ТК артқы қабырғасында пайда болатын қырау, циклді жұмыс істейтін компрессордың ажыратуынан кейін еріп су тамшысына айналады. Еріген судың тамшылары, 4 суретінде көрсетілгендей, тартпаның саңылауы арқылы түтікпен ағып компрессордың үстіндегі ыдысқа жиналадыда буланады. Тартпаның саңылауына, агызу жүйесі бітеліп қалмасы үшін, ерш қондырылады.

Кей кезде компрессор қосылғанда ТК артқы жарында қырау қалуы мүмкін, бірақ ол ТК бұзылғандығын көрсетпейді. Ол қырау алдағы уақыттағы еру циклдерінің бірінде ериді.

2.2.2 Тартпаның тазалығын және онда судын бар жоғын үнемі қарап тұру керек (кемінде 3 айда 1 рет).

Тартпада судын бар болғаны ағызу жүйесінің бітеліп қалғанын көрсетеді. Оны қалпына келтіру үшін тартпадағы бітелген саңылауды ершпен тазалау керек. Еріген су кедергісіз ыдысқа ағу керек. Болғасын ершты жуып, 4 суретінде көрсетілгендей, орнына қайта салып қою керек.

Еріген су ағызу жүйесі бітеліп қалған тоңазытқышты пайдалануға **ТЫЙЫМ САЛЫНАДЫ**.

ТК түбінде немесе ішкі шкафпен белдікше қосылған жеріне жиналған су, 4 суретінде көрсетілгендей, тоңазытқыштың сыртқы шкафының және салқындату агрегатының элементтерінің коррозиясына, жылу сақтау жүйесінің бұзылуына, ішкі шкафта сызат пайда болуына және тоңазытқыштың шкафы істен шығуына әкеліп соқтырады.

2.3 МҰЗДАТҚЫШ КАМЕРАСЫН МҰЗДАН ЕРІТІП АЛУ ЖӘНЕ ТАЗАЛАУ

МК еріткен кезде:

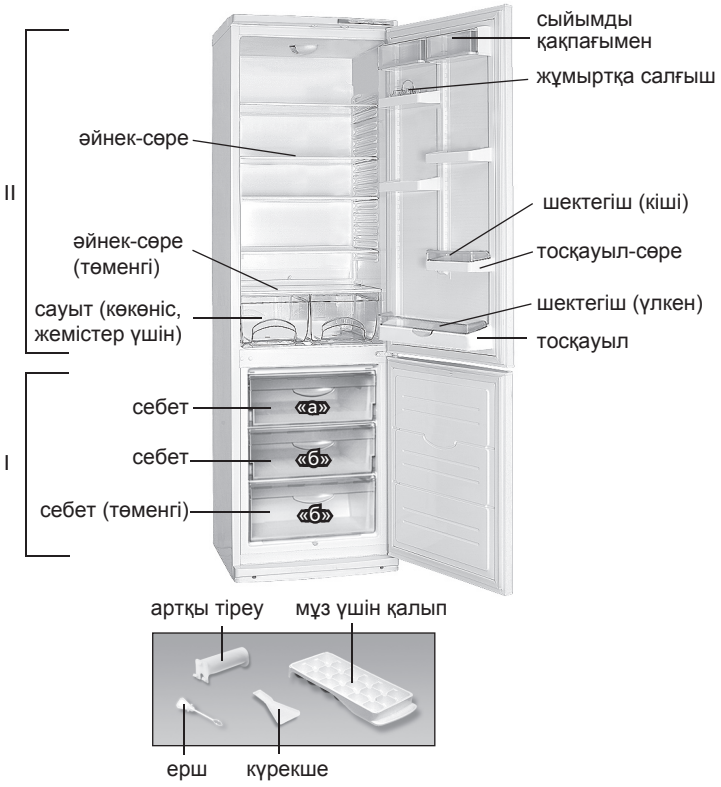

I — мұздатқыш камерасы (МК):
«а» — мұздату және сақтау зонасы;
«б» — сақта зонасы;
II — жас тағамдар сақтау камерасы (ТК)

1 сурет — Тоңазытқыш және оның жинактаулары

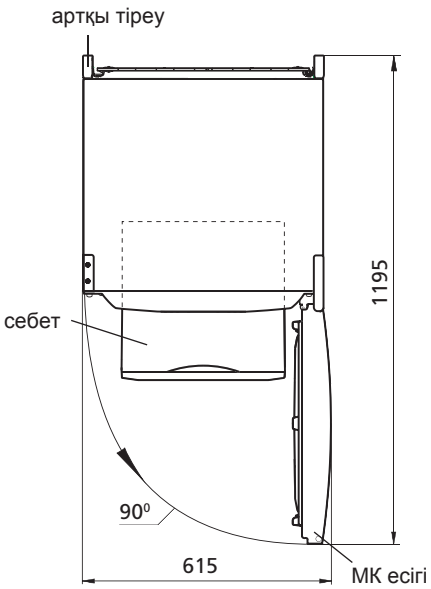

2 сурет — Тоңазытқыш (үстінен қарағанда)

http://rembitteh.ru/

Информация для предварительного ознакомления. Официальной информацией изготовителя не является

Ремонт холодильников http://rembitteh.ru/ +7 (495) 215-14-41 +7 (903) 722-17-03

3 сурет — Температураны реттеу

— 5 суретінде көрсетілгендей, күрекшемен және 2 л кем емес сыйымдыны пайдаланып еріген суды жою керек;

— егер еріген су күрекшеден тыс ағып жатырса, оны суды жақсы сіңіретін материалмен жинап алу керек;

— камераны жуып, кепкенше сүрту керек.

МК күрекшесіз ерітуге **ТЫЙЫМ САЛЫНАДЫ**. МК еріткен және жинаған кезде еріген су күрекшеден тыс ағып МК алдыңғы планкасымен ішкі шкафтың қосылған жеріне тисе, 4 суретінде көрсетілгендей, тоңазытқыштың сыртқы шкафының және тоңазытқыш агрегатының элементтерінің коррозиясына, жылу сақтау жүйесінің бұзылуына, ішкі шкафта сызат пайда болуына және тоңазытқыштың шкафы істен шығуына әкеліп соқтырады.

2.4 ТОҢАЗЫТҚЫШТЫ СӨНДІРУ

Тоназытқышты электр желісінен айыру үшін желілік сымның ашасын розеткадан суыру керек.

3 ТЕХНИКАЛЫҚ СИПАТТАМАСЫ ЖӘНЕ ҚҰРАМДАУ

3.1 Техникалық мінездемелердің атаулары және жинақтайтын бұйымдары 1 және 2 суреттерінде көрсетілген.

3.2 Бұйым кестесі орыс тіліндегі техникалық мінездемесінде көрсетілген. Бұйым табличкасын мінездемелердің мағыналармен салыстыру қажет (сурет 6).

Кесте 1 – Техникалық сиппатама

№	АТАУЫ		Модель
1.1	Жалпы брутто кесімді көлемі, дм^3		Параметрлер, кепілдемелік карта-да көрсетілген атыларға лайықтылар
1.2	МК жалпы брутто кесімді көлемі, дм^3		
1.3	Тағам сақтайтын сөрелердің кесімді көлемі, м^2		
1.4	Габариттық мөлшері, мм	биіктігі	
		ені	
		тереңдігі	
1.5	Нетто массасы, кг, көп емес		
1.6	МК мұздатылған тағамдарды сақтайтын температура, °С, жоғары емес		
1.7	Жас тағамдар сақтайтын температура, °С		
1.8	Жас тағамдар сақтайтын орташа температура, °С, жоғары емес		
1.9	МК температурасы жоғарлайтын кесімді уақыт минус 18°С- минус 9 °С (қоршаған ортаның температурасы плюс 25 °С) электр қуатын ажыратқан кезде, с		
1.10	Қоршаған ортаны температурасы плюс 25 °С кездегі мұздату кесімді қуаты, кг/тәулік		
1.11	Тәуліктік мұз жасау кесімді өнімділік, кг		
1.12	Күміс мөлшері, г		
Ескерту - Техникалық мінездемесін анықтау арнайы жабдықталған зертханада белгілі әдістермен өткізіледі.			

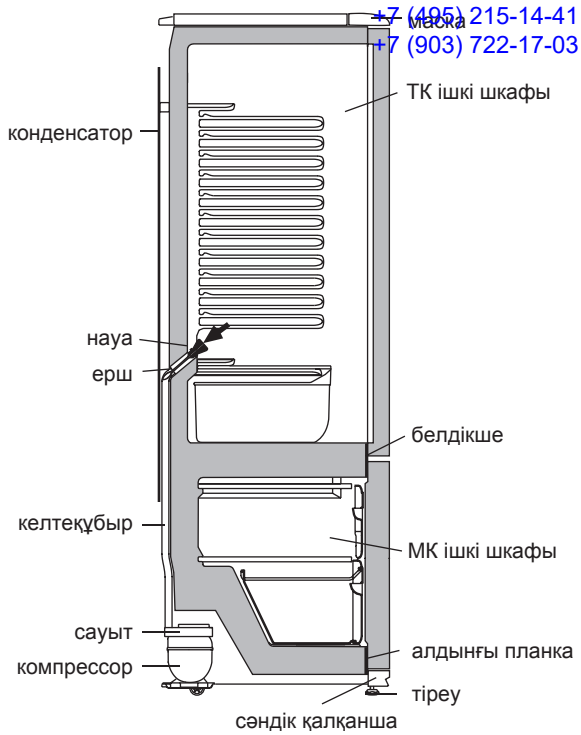

4 сурет — ТК еріген суды ағызу схемасы

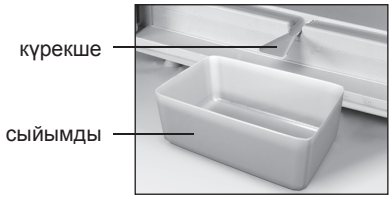

5 сурет – Еріген суды МК жинау

Кесте 2 – Жинақтайтындар

№	АТАУЫ	Саны, дана.
2.1	Себет (төменгі)	Параметрлер, кепілдемелік карта-да көрсетілген атыларға лайықтылар
2.2	Себет	
2.3	Көкөніс немесе жемістерге арналған ыдыс[1]	
2.4	Әйнек-сөре (төменгі)[2]	
2.5	Әйнек-сөре[2]	
2.6	Артқы тіреу	
2.7	Сыиымды қақпағымен	
2.8	Жұмыртқа салғыш	
2.9	Тосқауыл-сөре[3]	
2.10	Шектегіш (үлкен)	
2.11	Тосқауыл[4]	
2.12	Мұз үшін қалып	
2.13	Күрекше	
2.14	Ерш	

[1] Жылулық өңдеуден өткен майлармен тағамдарды сақтауға арналмаған.
[2] Тегістеп салғандағы барынша көтеретін салмағы 20 кг.
[3] Тегістеп салғандағы барынша көтеретін салмағы 2 кг.
[4] Тегістеп салғандағы барынша көтеретін салмағы 5 кг.

Белгілеу бұйым үлгілері	Жалпы көлемі, дм^3 — жас тағамдар сақтайтын камера: — мұздатқыш камерасының: Мұздату кесімді Жалпы ток: Жалпы кернеу: Номинал тұтынылушы қуаттылық: Хладагент: R600a/көбіктендіргіш: C-Pentane Хладагент массасы: Өндіруші: Беларусь Республикасы

6 сурет – Кесте

http://rembitteh.ru/

Информация для предварительного ознакомления. Официальной информацией изготовителя не является

Ремонт холодильников
+7 (495) 215-14-41
+7 (903) 722-17-03
http://rembitteh.ru/

Əlavə

SOYUDUCU-DONDURUCU

XM-4008-XXX **XM-4011-XXX**
XM-4009-XXX **XM-4012-XXX**
XM-4010-XXX **XM-4013-XXX**

002 РБ01 003 003 1003

Məmulatların uyğunluq sertifikatı BELLİS tərəfindən verilib (Krasnaya küçəsi, 7, 220029, Minsk şəhəri):
№ TC BY/112 03.03. 020 00048, qüvvədə olma müddəti 20.05.2011-cu ildən 19.05.2016-ci ilə qədərdir.

1 SOYUDUCUNUN TƏSVİRİ

1.1 Soyuducu təzə məhsulların dondurulması, donmuş məhsulların dondurucu kamerada uzun müddətli saxlanması və qida buzunun hazırlanması; 1 şəkilinə uyğun olaraq SK-da təzə məhsulların, içkilərin, meyvə və tərəvəzlərin soyudulması və qısa müddətli saxlanması üçün nəzərdə tutulmuşdur.

1.2 Soyuducunu ətraf mühitin müsbət 16 ^{0}C dərəcədən müsbət müsbət 32 ^{0}C dərəcəyə qədər temperaturda istismar etmək lazımdır.

1.3 Soyuducunun istismarı üçün lazım olan ümumi sahə millimetrlərdə şəkil 2-də göstərilmiş qabarit ölçüləriylə təyin edilir. Komplektləşdirənlərin soyuducudan maneəsiz çıxardılması üçün qapını ən azı 90^0 bucaq açmaq lazımdır.

1.4 3 şəkilinə uyğun olaraq soyuducuda temperaturun tənzimləməsi orqanı soyuducunun maskasının altında yerləşən temperaturun tənzimləməsinin çarxıdır (gələcəkdə — çarx). Çarx saat əqrəbi və ona əks istiqamətdə çevrilir və rəqəmli bölmələrə malikdir. “1” bölməsi kamerada yüksək temperatur (ən kiçik soyuma) yaradır, “7” bölməsi — ən aşağı temperatur yaradır (daha çox soyuma). Çarxın bölməsini temperaturun tənzimləməsi zamanı göstəricinin altında təyin etmək lazımdır.

2 SOYUDUCUNUN İSTİSMARI

2.1 BİRİNCİ DƏFƏ QOŞULMA

Soyuducunu elektrik şəbəkəyə qoşmaq: qidalanma şnurunun çəngəlini rozetkaya yerləşdirmək.

SK-nin qapısını açmaq və çarxı “2” bölməsinin altında təyin etmək. SK-nin qapısını bağlamaq. Gələcəkdə məhsulların saxlanılması üçün optimal temperatur seçmək üçün kamerada 3 şəkilinə uyğun olaraq çarxın köməyi ilə temperaturu tənzimləmək lazımdır.

Tənzimləmədən sonra soyuducuda temperatur avtomatik dəstəklənir.

2.2 SOYUDUCU KAMERADA AVTOMATİK ƏRİMƏ SİSTEMİ

2.2.1 Soyuducu kamerada avtomatik ərimə sistemi istifadə olunur. Soyuducu kameranın arxa divarında yaranan qırov dövri işləyən kompressor söndükdən sonra əriyir və su damcılarına çevrilir. Ərimiş qar suyu damcıları ondakı deşik vasitəsilə nova axir və 4 şəkilinə uyğun olaraq boruya və kompressorda boruya düşürlər və buxarlanırlar. Nov sisteminin zibillənməsinin qarşısının alınması üçün nov dəliyinə şotka quraşdırılıb.

Bəzi hallarda qırov kompressorun yandırılmasından sonra SK-nin arxa divarında qala bilər ki, bu nasazlıq demək deyil. Qırov soyuducunun işində nəzərdə tutulmuş ərimənin sonrakı dövrlərində əriyəcək.

2.2.2 Novun təmizliyini müntəzəm izləmək və novda suyun olmamasını yoxlamaq (ən azı 3 ayda 1 dəfə) lazımdır.

Novda suyun mövcudluğu axma sistemin zibillənməsini göstərir. Zibilləmənin aradan qaldırılması üçün şotka ilə novdakı dəliyi təmizləmək lazımdır ki, su manesiz boruya axsın, şotkanı yuyun və 4 şəkilinə uyğun olaraq quraşdırın.

Axma sistemi zibillənmiş soyuducunu istismar etmək **QADAĞANDIR**. Soyuducu kameranın dibində və ya 4 şəkilinə uyğun olaraq ön plankanın soyuducu kameranın daxili dolabına birləşdiyi yerə düşən su soyuducunun xarici dolabının korroziyasına səbəb ola bilər, istilik izolyasiyasını poza bilər, daxili dolabda çat yarada bilər və soyuducunun dolabının sıradan çıxmasına gətirib çıxara bilər.

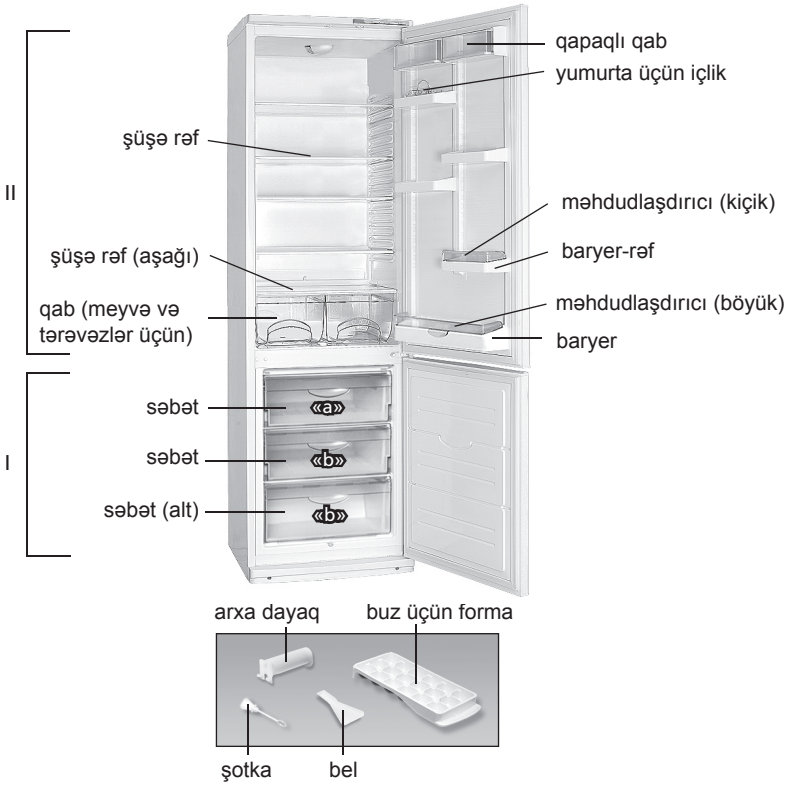

I — dondurucu kamera (DK);
«a» — dondurulma və saxlanılma zonası;
«b» — saxlanılma zonası;
II — təzə məhsulların saxlanılma zonası (SK)

Şəkil 1 — Soyuducu və komplektləşdiricilər

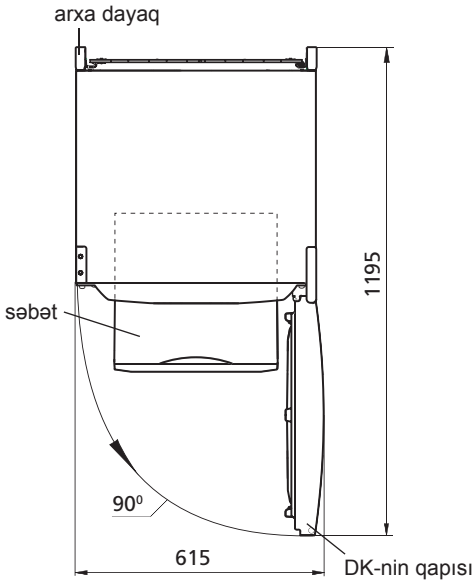

Şəkil 2 — Soyuducu (yuxarıdan görünüş)

http://rembitteh.ru/

Информация для предварительного ознакомления. Официальной информацией изготовителя не является

Ремонт холодильников http://rembitteh.ru/ +7 (495) 215-14-41 +7 (903) 722-17-03

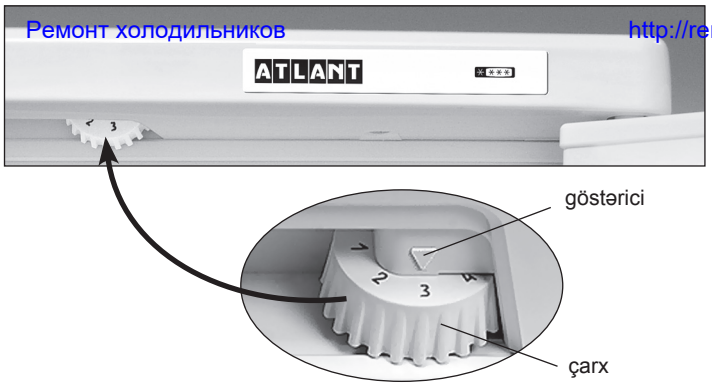

Şəkil 3 — Temperaturun tənzimlənməsi

2.3 DONDURUCU BÖLMƏNİN BUZUNUN ƏRİDİLMƏSİ VƏ TƏMİZLƏNMƏSİ

Dondurucu bölmənin buzunun əridilməsi zamanı nə etmək lazımdır:

- 5 şəkilinə uyğun olaraq beli və ya ərimiş qar suyunu yığmaq üçün ən azı 2 litr həcmində qab qoymaq lazımdır;
- Əgər su DK-dan beldən kənarda axırsa, nəm çəkən material ilə dondurucu bölmədən suyu silmək lazımdır;
- kameranı yumaq və qurulamaq lazımdır.

Qurulmuş beldən istifadə edilmədən DK-nin donunun açılması **QADAĞAN EDİLİR**. DK-dan belin qırağından 4 şəkilinə uyğun olaraq ön plankanın soyuducu kameranın daxili dolabına birləşdiyi yerə düşən su soyuducunun xarici dolabının korroziyasına səbəb ola bilər, istilik izolyasiyasını poza bilər, daxili dolabda çat yarada bilər və soyuducunun dolabının sıradan çıxmasına gətirib çıxara bilər.

2.4 SOYUDUCUNUN SÖNDÜRÜLMƏSİ

Soyuducunun söndürülməsi üçün qidalanma şnurunun çəngəlini rozetkadan çıxarmaq lazımdır.

3 TEXNİKİ XARAKTERİSTİKALAR VƏ KOMPLEKTASİYA

3.1 Texniki xarakteristikaların və komplektləşdirici məmulatların adları müvafiq olaraq cədvəl 1 və 2-də göstərilib.

3.2 Məmulatın cədvəlində rus dilində texniki xarakteristikalar göstərilib. Xarakteristikaların şəkil 6-də göstərilən adlarını məmulatın cədvəlindəki xarakteristikaların qiymətləri ilə tutuşdurmaq lazımdır.

Cədvəl 1 – Texniki xarakteristikalar

№	ADI		Model
1.1	Nominal ümumi həcm brutto, dm³		Adlara uyğun olan parametrlər zəmanət kartında göstərilib
1.2	DK-nin nominal ümumi həcmi brutto dm³		
1.3	Məhsulların saxlanılması üçün rəflərin nominal sahəsi m²		
1.4	Qabarit ölçülər, mm	hündürlüyü	
		eni	
		dəstəksiz dərinliyi	
1.5	Xalis kütlə, kq, maksimum		
1.6	Dondurulmuş məhsulların DK-da saxlanılması temperaturu °C, maksimum		
1.7	Təzə məhsulların saxlanılması temperaturu , °C		
1.8	Təzə məhsulların saxlanılmasının orta temperaturu, °C, maksimum		
1.9	Elektrik enerjisinin kəsilməsi zamanı DK-da temperaturun mənfi 18 dərəcədən mənfi 9 dərəcəyə qədər artmasının nominal vaxtı, (ətraf mühitin temperaturu müsbət 25 °C) saat		
1.10	Ətraf mühitin temperaturu müsbət 25 °C olduqda nominal dondurma gücü kq/sutkada		
1.11	Buzun alınmasının nominal sutkalıq istehsalat gücü, kq		
1.12	Gümüş tərkibi, q		
Qeyd - Texniki xarakteristikaların müəyyən edilməsi müəyyən metodlarla xüsusi avadanlaşdırılmış laboratoriyalarda aparılır.			

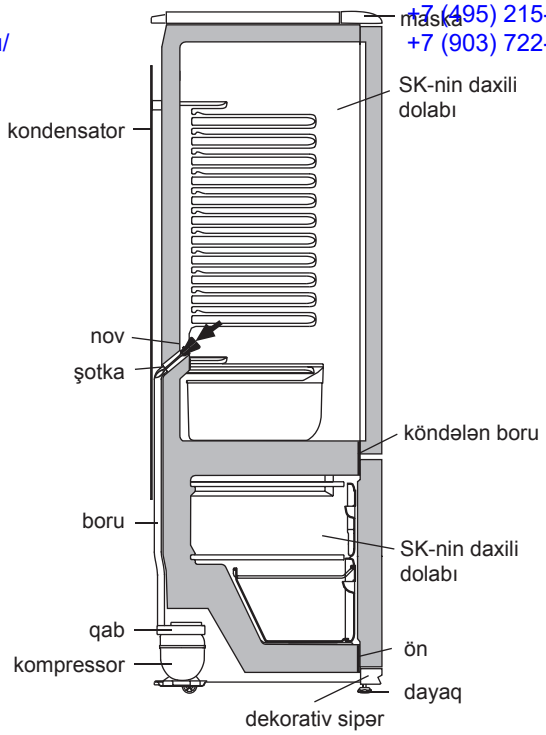

Şəkil 4 — SK-dən qar suyunun axma sistemi

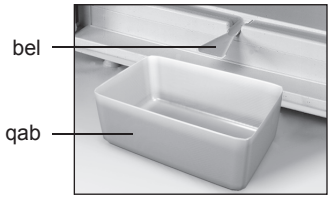

Şəkil 5 DK-dan ərimiş qar suyunun yığılması

Cədvəl 2 – Komplektləşdiricilər

№	ADI	Sayı, ədəd
2.1	Səbət (alt)	Adlara uyğun olan parametrlər zəmanət kartında göstərilib
2.2	Səbət	
2.3	Meyvə və tərəvəzlər üçün qab[1]	
2.4	Şüşə-rəf (alt) [2]	
2.5	Şüşə-rəf (alt) [2]	
2.6	Arxa dayaq	
2.7	Qapaqlı qab	
2.8	Yumurta üçün içlik	
2.9	Baryer rəf[3]	
2.10	Məhdudlaşdırıcı (böyük)	
2.11	Baryer[4]	
2.12	Buz üçün forma	
2.13	Bel	
2.14	Şotka	

[1] Yağ və istilik emalından keçmiş məhsulların saxlanması üçün nəzərdə tutulmayıb.
[2] Bərabər paylanan zaman maksimal yük 20 kq.
[3] Bərabər paylanan zaman maksimal yük 2 kq.
[4] Bərabər paylanan zaman maksimal yük 5 kq.

Məmulatın modelinin işarəsi	Nominal həcm məhsulların saxlanması üçün, dm³ - təzə məhsulların saxlanması üçün kamera: - dondurucu kameranin: Məhsulların dondurulmasının: Nominal giarginlik: Nominal tok: Sərf olunan nominal güc: Soyuducu amili: R600a/Kopurtucu: C-Pentane Soyuducu amilin kütləsi: Belarus Respublikasında istehsal edilib.

Şəkil 6 – Cədvə

http://rembitteh.ru/

Информация для предварительного ознакомления. Официальной информацией изготовителя не является

Ремонт холодильников
http://rembitteh.ru/
+7 (495) 215-14-41
+7 (903) 722-17-03

Anexa

FRIGIDER - CONGELATOR

XM-4008-XXX **XM-4011-XXX**
XM-4009-XXX **XM-4012-XXX**
XM-4010-XXX **XM-4013-XXX**

002 РБ01 003 003 1003

Certificat de conformitate a produselor emise pentru BELLIS (strada Krasnaia, 7, 220029, or. Minsk, Belarus):
Nr. TC BY/112 03.03. 020 00048, valabil de la 20.05.2011 până la 19.05.2016.

1 DESCRIEREA FRIGIDERULUI

1.1 Frigiderul este destinat pentru congelarea şi păstrarea de lungă durată a alimentelor congelate, prepararea gheţii alimentare în CC, pentru refrigerarea şi păstrarea pe termen scurt a produselor alimentare, băuturilor, fructelor şi legumelor în CF în conformitate cu figura 1.

1.2 Este necesar ca frigiderul să funcţioneze la temperatura mediului ambiant de la plus 16 ^{0}C până la plus 32 ^{0}C.

1.3 Spaţiul total necesar pentru funcţionarea frigiderului se determină de dimensiunile de gabarit,indicate în milimetri în figura 2. Pentru extragerea liberă a componentelor din frigider este necesar de deschis uşa la unghiul nu mai mic de 90^0.

1.4 Elementul de reglare a temperaturii din frigider, în conformitate cu Figura 3 este butonul de reglare a temperaturii (numit în continuare - buton), care se află sub masca frigiderului. Butonul se roteşte în sensul acelor de ceasornic sau în sensul contrar al acestora şi are diviziuni numerice. Diviziunea "1" corespunde celei mai joase setări de temperatură (răcire minimă) în camera frigorifică, diviziunea "7" – celei mai înalte setări de temperatură (răcire maximă). Pentru a regula temperatura, fixaţi diviziunea butonului sub indicator.

2 UTILIZAREA FRIGIDERULUI

2.1 PRIMA CONECTARE

Conectaţi frigiderului la reţeaua electrică: introduceţi ştecherul în priză.

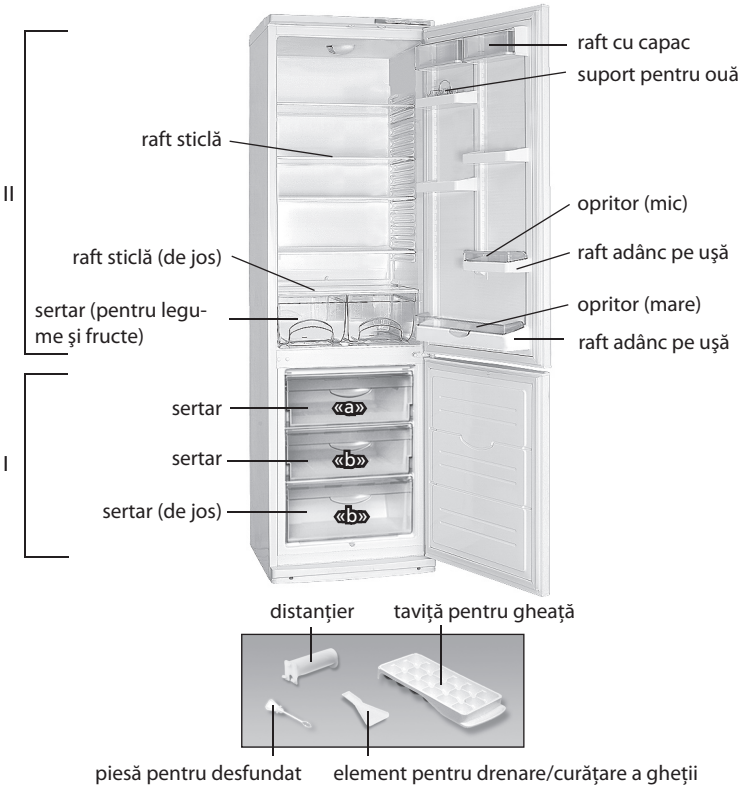

I — camera de congelare (CC):
« a » — zona de congelare şi păstrare;
« b » — zona de păstrare;
II — camera firgorifică, pentru păstrarea produselor proaspete (CF)

Figura 1 — Frigider şi piese componente

Deschideţi uşa CF şi fixaţi sub indicator diviziunea "2" a butonului. Închideţi uşa CF. Pentru setarea temperaturii optimale pentru păstrarea produselor în camera frigorifică, efectuaţi reglarea cu ajutorul butonului în conformitate cu figura 3. După ajustare temperatura în frigider se menţine în mod automat.

2.2 SISTEMUL DE DEZGHEŢARE AUTOMATĂ AL CF

2.2.1 În CF se foloseşte un sistem automat de dezgheţare. Bruma, care apare pe peretele din spate al CF, după deconectarea compresorului care lucrează în ciclu, se topeşte şi se transformă în picături de apă. Picăturile de apă rezultată în urma topirii se scurg în colector, apoi prin gaura acestuia şi prin furtun - în taviţa de pe compresor, în conformitate cu figura 4 şi se evaporă. Gaura colectorului este dotată cu o piesă pentru prevenirea înfundării sistemului de drenaj.

În unele cazuri bruma poate rămâne pe peretele din spate al CF după conectarea compresorului, care nu reprezintă o defecţiune. Bruma se va topi în ciclurile ulterioere de dezgheţare, prevăzute în lucrul frigiderului.

2.2.2 Este necesar în mod regulat (cel puţin o dată în 3 luni) să verificaţi curăţenia colectorului şi absenţa apei în acesta.

Prezenţa apei în colector indică înfundarea sistemului de drenaj. Pentru eliminarea înfundării folosiţi piesa corespunzătoare şi curăţaţi gaura colectorului, astfel ca apa să se scurgă liber în taviţă, apoi spălaţi piesa şi instalaţi-o în conformitate cu figura 4.

SE INTERZICE să utilizaţi frigiderul cu sistemul de scurgere înfundat. Apa care a apărut pe fundul CF sau care a ajuns în locul de alăturare a barei transversale şi a dulapului interior al CF, în conformitate cu figura 4, poate provoca coroziunea dulapului exterior al frigiderului şi elementelor agregatului frigorific, defectarea izolaţiei termice, formarea crăpăturilor dulapului interior şi defecţiunea frigiderului.

2.3 DECONGELAREA ŞI CURĂŢIREA CC

La decongelarea CC trebuie:

– să instalaţi în conformitate cu figura 5 elementul de masă plastică pentru drenare şi orice vas recipient cu volum de nu mai puţin de 2 litri

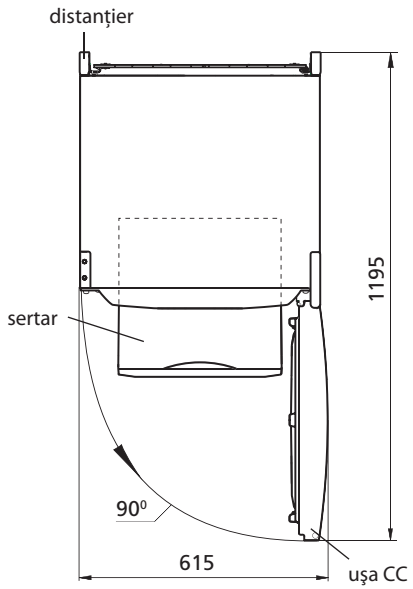

Figura 2 — Frigider (vedere de sus)

http://rembitteh.ru/

Информация для предварительного ознакомления. Официальной информацией изготовителя не является

Ремонт холодильников http://rembitteh.ru/

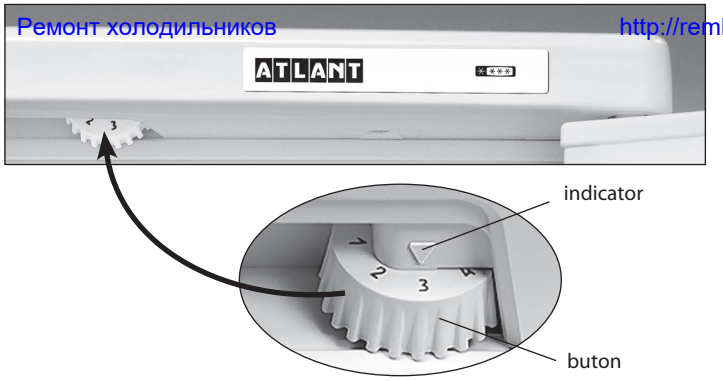

Figura 3 — Reglarea temperaturii

pentru a colecta apa rezultată în urma topirii;

– să colectaţi apa rezultată în urma topirii, care se scurge din cameră afară de elementul de masă plastică, cu o lavetă sau un burete;

– spălaţi CC şi uscaţi-o bine.

SE INTERZICE să decongelaţi congelatorul fără utilizarea elementului pentru drenare. Apa rezultată în urma topirii care se scurge din cameră afară de elementul pentru drenare, pătrunzând în locul de alăturare a plăcii frontale la dulapul interior în conformitate cu figura 4, poate provoca coroziunea dulapului exterior al congelatorului şi a elementelor agregatului frigorific, defectarea izolaţiei termice, formarea crăpăturilor dulapului interior şi defectarea dulapului frigiderului.

2.4 DECONECTAREA FRIGIDERULUI

Pentru a deconecta frigiderul scoateţi fişa cablului de alimentare din priză.

3 CARACTERISTICILE TEHNICE ŞI DOTARE

3.1 Denumirile caracteristicilor tehnice şi a pieselor accesorii sunt indicate în tabelele 1 şi 2, respectiv.

3.2 În tabelul pieselor caracteristicile tehnice sunt în limba rusă. Denumirile caracteristicilor prezentate în figura 6, ar trebui să fie comparate cu valorile caracteristicilor din tabelul pieselor.

Tabelul 1 – Caracteristicile tehnice

№	DENUMIRE		Model
1.1	Volumul total nominal brut, dm³		Parametri care corespund denumirilor care figurează în fişa de garanţie
1.2	Volumul total nominal brut al CC, dm³		
1.3	Suprafaţa nominală a rafturilor pentru păstrarea produselor, m ²		
1.4	Dimensiuni de gabarit, mm	înălţime	
		lăţime	
		adâncime	
1.5	Masa netă, kg, nu mai mult de		
1.6	Temperatura de păstrare a produselor congelate în CC, °C, nu mai mare de		
1.7	Temperatura de păstrare a produselor proaspete, °C		
1.8	Temperatura medie de păstrare a produselor proaspete, °C, nu mai mult de		
1.9	Timpul nominal de ridicare a temperaturii în CC de la minus 18 °C până la minus 9 °C (temperatura mediului ambiant plus 25 °C) la deconectarea energiei electrice, ore		
1.10	Capacitatea nominală de congelare la temperatura mediului ambiant plus 25 °C, kg/zi		
1.11	Capacitatea nominală de preparare zilnică a gheţii, kg		
1.12	Conţinutul de argint, g		
Notă - Determinarea caracteristicilor tehnice se efectuează în laboratoare speciale dotate conform anumitor metode.			

+7 (495) 215-14-41
+7 (903) 722-17-03

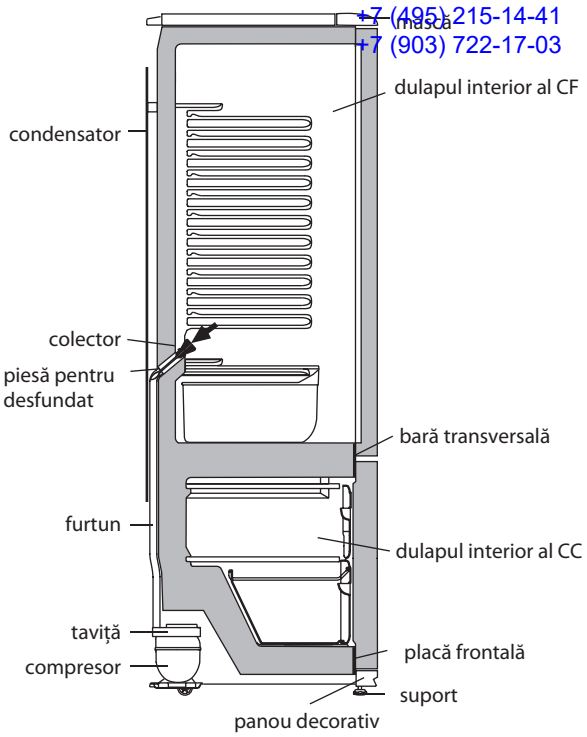

Figura 4 — Schema scurgerii apei rezultate în urma topirii din CF

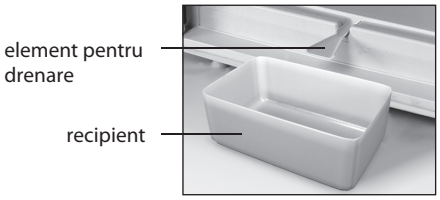

Figura 5 — Schema scurgerii apei rezultate în urma topirii din CF

Tabel 2 – Piese accesorii

№	DENUMIRE	Cantitate, buc.
2.1	Sertar (de jos)	Parametri care corespund denumirilor care figurează în fişa de garanţie
2.2	Sertar	
2.3	Sertar pentru legume şi fructe[1]	
2.4	Raft sticlă (de jos) [2]	
2.5	Raft sticlă [2]	
2.6	Distanţier	
2.7	Raft cu capac	
2.8	Suport pentru ouă	
2.9	Raft adânc pe uşă[3]	
2.10	Opritor (mare)	
2.11	Raft adânc pe uşă[4]	
2.12	Taviţă pentru gheaţă	
2.13	Element pentru drenare/curăţare a gheţii	
2.14	Piesă pentru desfundat	

[1] Nu sunt destinate pentru păstrarea uleiurilor şi produselor, care au trecut prin tratare termică
[2] Capacitatea maximă la repartizarea uniformă constituie 20 kg.
[3] Capacitatea maximă la repartizarea uniformă constituie 2 kg.
[4] Capacitatea maximă la repartizarea uniformă constituie 5 kg.

	Volumul nominal pentru păstrare, dm³ - al camerei pentru păstrarea alimentelor proaspete: - al congelatorului:
Însemnarea modelului piesei	Capacitatea de congelare: Tensiunea nominală: Curentul nominal: Consum de putere nominală: Agent frigorific: R600a/Agent de spumare: C-Pentane Masa agentului frigorific: Fabricat în Bielorus

http://rembitteh.ru/

Figura 6– Tabel

Информация для предварительного ознакомления. Официальной информацией изготовителя не является

Ремонт холодильников
http://rembitteh.ru/
+7 (495) 215-14-41
+7 (903) 722-17-03

Ilova

SOVUTGICH-MUZLATGICH

XM–4008–XXX **XM–4011–XXX**
XM–4009–XXX **XM–4012–XXX**
XM–4010–XXX **XM–4013–XXX**

002 РБ01 003 003 1003

Buyumlarning muvofiqlik sertifikati BelLIS tomonidan berilgan (Krasnaya ko`ch., 7, 220029, Minsk sh.):
№ TC BY/112 03.03. 020 00048, amal qilish muddati 20.05.2011 y.-dan 19.05.2016 y.-qacha.

1 SOVUTGICHNING TAVSIFI

1.1 Sovutgich 1 rasmiga muvofiq oziq-ovqatlarni muzlatish va muzlatilgan oziq-ovqatlarni uzoq muddatga saqlash, MKda iste'mol qilinadigan muz tayyorlash; oziq-ovqat mahsulotlari, ichimliklar, sabzavotlar va mevalarni SKda sovutish va qisqa muddatga saqlash uchun mo'ljallangandir.

1.2 Sovutgichdan plus 16 °C dan plus 32 °C gacha bo'lgan atrof-muhit haroratida foydalanish lozim.

1.3 Sovutgichdan foydalanish uchun zarur bo'lgan umumiy maydon sathi 2 rasmida millimetrlarda ko'rsatilgan tashqi o'lchamlar bilan belgilanadi. Sovutgichdan tarkibiy qismlarini hech qanday to'siqsiz chiqarib olish uchun kameralarning eshiklari 90° dan kam bo'lmagan burchak ostida ochilishi kerak.

1.4 Sovutgichning haroratini boshqarish moslamasi 3 rasmiga muvofiq sovutgich niqobi ostida joylashgan haroratni boshqarish muruvatidan (bundan keyin - muruvat) iborat. Muruvat soat mili bo'yicha va unga qarshi buraladi hamda raqamli bo'linmalarga ega. «1» bo'linmasi kameradagi eng yuqori haroratga muvofiq keladi (eng kam sovutish), «7» bo'linmasi esa – eng past haroratga (eng ko'p sovutish). Haroratni boshqarish uchun muruvatning tegishli bo'linmasi ko'rsatkich ostiga qo'yilishi lozim.

2 SOVUTGICHDAN FOYDALANISH

2.1 BIRINCHI MARTA YOQISH

Sovutgichni elektr tarmog'iga ulash: quvvat yetkazish shnuri ayrisini rozetkaga tiqish lozim.

SK eshigi ochiladi va muruvat "2" bo'linmasiga qo'yiladi. SK eshigi yopiladi. Kelgusida oziq-ovqatlarni saqlash maqsadida kameradagi eng maqbul haroratni tanlash uchun 3 rasmiga muvofiq muruvat yordamida sozlash lozim. Sozlanganidan so'ng sovutgichdagi harorat avtomat ravishda ushlab turiladi.

2.2 SK AVTOMATIK ERISH TIZIMI

2.2.1 SKda avtomatik erish tizimi qo'llaniladi. Davriy ishlovchi kompressor o'chirilganidan so'ng SKning orqa devorida paydo bo'ladigan qirov erib, suv tomchilariga aylanadi. Erigan suv tomchilari 4 rasmiga muvofiq ariqchaga, undagi teshik orqali – quvurchaga quyilib, kompressordagi idishga tushadi va bug'lanadi. Suv to'kish tizimining tiqilib qolishi oldini olish uchun ariqcha teshigiga simcho'tka o'rnatilgan.

Ba'zi xolatlarda qirov kompressor yoqilganidan so'ng SKning orqa devorida qolishi mumkin, ammo bu buzilganlik alomati emas. Qirov sovutgich ishlashida ko'zda tutilgan kelgusi erish davrlarida erib ketadi.

2.2.2 Doimiy ravishda (kamida har 3 oyda 1 marta) ariqcha tozaligini va ariqchada suv to'planib qolmaganligini tekshirib turish zarur.

Ariqchada suv to'planib qolishi suv to'kish tizimining tiqilib qolganligidan darak beradi. Tiqilganlikni bartaraf etish va suv hech qanday to'siqsiz idishga oqib tushishi uchun ariqcha teshigini simcho'tka bilan tozalash, simcho'tkani yuvish va 4 rasmiga muvofiq o'rnatish lozim.

Sovutgichdan tiqilib qolgan suv to'kish tizimi bilan foydalanish **TA'QIQLANADI**. SK tagida paydo bo'lgan yoki 4 rasmiga muvofiq, SK ichki shkafi va ko'ndalang to'sin tutashgan joyga tushib qolgan suv

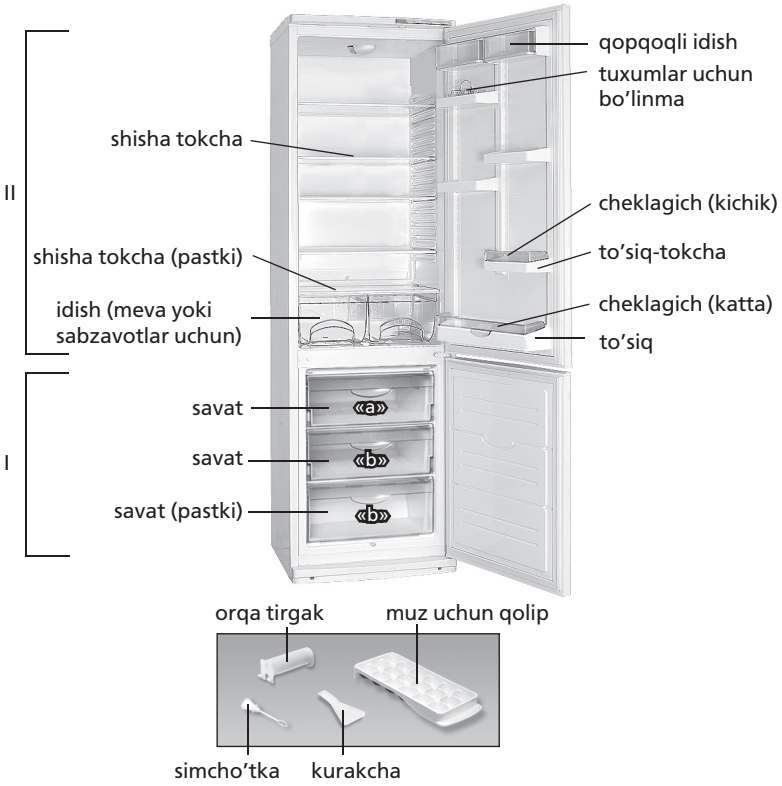

I — muzlatish kamerasi (MK):
«a» — muzlatish va saqlash hududi;
«b» — saqlash hududi;
II — yangi sarhal oziq-ovqatlarni saqlash uchun kamera (SK)

1 rasmi — Sovutgich va takibiy qismlari

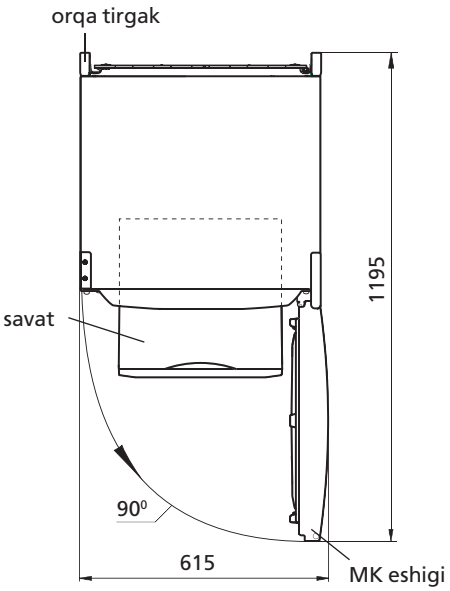

2 rasmi — Sovutgich (tepadan ko'rinish)

http://rembitteh.ru/

Информация для предварительного ознакомления. Официальной информацией изготовителя не является

Ремонт холодильников http://rembitteh.ru/ +7 (495) 215-14-41 +7 (903) 722-17-03

3 rasmi — Haroratni boshqarish

sovutgich tashqi shkafining va sovutish agregati qismlarining chirishiga, issiqlik izolatsiyasini buzilishiga, ichki shkafda yoriqlar paydo bo'lishi hamda sovutgich shkafi ishdan chiqishiga olib kelishi mumkin.

2.3 MKni ERITISH VA TOZALASH

MKni eritish vaqtida quyidagilar lozim:

– 5 rasmiga muvofiq kurakcha va hajmi 2 litrdan kam bo'lmagan istalgan idishni o'rnatib, erigan suvni olib tashlash;

– agar erigan suv kurakchadan tashqarida kameradan oqib tushayotgan bo'lsa, uni namlikni oson singdirib oluvchi material bilan yig'ishtirib olish;

– kamerani yuvish va quruq qilib artish.

Kurakchadan foydalanmagan xolda MKni eritish **TA'QIQLANADI**. Kurakchadan tashqarida MKdan oqib tushayotgan erigan suv 4 rasmiga muvofiq MK ichki shkafi va old taraf plankasi tutashgan joyga tushib, sovutgich tashqi shkafining va sovutish agregati qismlarining chirishiga, issiqlik izolatsiyasini buzilishiga, ichki shkafda yoriqlar paydo bo'lishi hamda sovutgich shkafi ishdan chiqishiga olib kelishi mumkin.

2.4 SOVUTGICHNI O'CHIRISH

Sovutgichni o'chirish uchun quvvat yetkazish shnuri ayrisini rozetkadan chiqarish lozim.

3 TEXNIK XUSUSIYATLARI VA KOMPLEKTI

3.1 Texnik xususiyatlar va komplektdagi buyumlar nomlari 1 va 2 jadvallarda ko`rsatilgan.

3.2 Jadvaldagi buyumlarning texnik xususiyatlari rus tilida ber-ilgan. 6 rasmidagi xususiyatlar nomlari buyumning jadvalida ko`rsatilgan belgilari bilan solishtirilishi kerak.

1 Jadvali – Texnik xususiyatlar

№	NOMI		Model
1.1	Nominal umumiy brutto hajmi, dm³		Nomlarga mos parametrlar kafolat kartasida ko`rsatilgan
1.2	MKning nominal umumiy brutto hajmi, dm³		
1.3	Oziq-ovqatlarni saqlash uchun tokchalarning nominal maydoni, m²		
1.4	Tashqi o'lchamlari, mm	balandligi	
		kengligi	
		chuqurligi	
1.5	Sof og'irligi kg, eng yuqori chegara		
1.6	MKda muzlatilgan oziq-ovqatlarni saqlash harorati, °C, eng yuqori chegara		
1.7	Yangi sarhal oziq-ovqatlarni saqlash harorati, °C		
1.8	Yangi sarhal oziq-ovqatlar saqlashning o'rtacha harorati, °C, eng yuqori chegara		
1.9	Elektr quvvati o'chirilganda MKdagi harorat minus 18dan minus 9 °C gacha ko'tarilishining nominal vaqti (atrof-muhit harorati plus 25 °C bo'lganda), soat		
1.10	Atrof-muhit harorati plus 25 °C bo'lganda nominal muzlatish quvvati, kg/sut		
1.11	Muz olishning nominal sutkalik ishlab chiqarish quvvati, kg		
1.12	Kumush miqdori, g		
Izoh - Texnik xususiyatlarni aniqlash muayan usullar bo'yicha maxsus jihozlangan laboratoriyalarda amalga oshiriladi.			

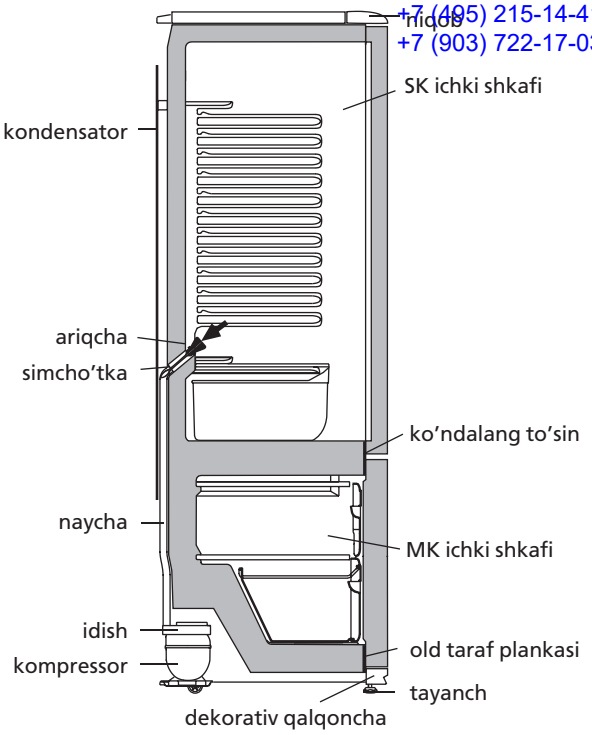

4 rasmi — SKdan erigan suvni tushirish chizmasi

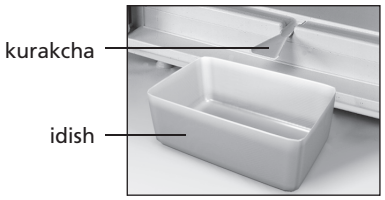

5 rasmi – MKdan erigan suvni yig'ib olish

2 Jadvali – Komplekt tarkibi

№	NOMI	Adadi, dona
2.1	Savat (pastki)	Nomlarga mos parametrlar kafolat kartasida ko`rsatilgan
2.2	Savat	
2.3	Meva yoki sabzavotlar uchun idish[1]	
2.4	Shisha tokcha (pastki)[2]	
2.5	Shisha tokcha [2]	
2.6	Orqa tirgak	
2.7	Qopqoqli idish	
2.8	Tuxumlar uchun bo'linma	
2.9	To'siq-tokch[3]	
2.10	Cheklagich (katta)	
2.11	To'siq[4]	
2.12	Muz uchun qolip	
2.13	Kurakcha	
2.14	Simcho'tka	

[1] Yog'lar va issiq haroratda ishlov berilgan oziq-ovqatlarni saqlash uchun mo'ljallanmagan
[2] Bir tekisda taqsimlashdagi mumkin bo'lgan eng yuqori og'irlik 20 kg.
[3] Bir tekisda taqsimlashdagi mumkin bo'lgan eng yuqori og'irlik 2 kg.
[4] Bir tekisda taqsimlashdagi mumkin bo'lgan eng yuqori og'irlik 5 kg.

Buyum modeli belgilanishi	Nominal hajmi, dm³ - yangi sarhal oziqovqatlarni saqlash uchun kamera: - muzlatish kamerasining: Oziq-ovqatlarni muzlatishning: Nominal kuchlanish: Nominal quvvati: Nominal iste`molchilik quvvati: xladagenti: R600a/Sochuvchi: C-Pentane Xladagent og'irligi: Belarus Respublikasida ishlab chiqilgan

6 rasmi– Jadval

http://rembitteh.ru/

Информация для предварительного ознакомления. Официальной информацией изготовителя не является

Ремонт холодильников
+7 (495) 215-14-41
+7 (903) 722-17-03
http://rembitteh.ru/

Замимаи

ЯХДОН-САРМОДОН

ХМ–4008–ХХХ **ХМ–4011–ХХХ**
ХМ–4009–ХХХ **ХМ–4012–ХХХ**
ХМ–4010–ХХХ **ХМ–4013–ХХХ**

002 РБ01 003 003 1003

Сертификат мутобиқан аз ҷониби БелЛИС (кӯчаи Красная, 7, 220029, ш. Минск):
№ ТС BY/112 03.03. 020 00048, муҳлати этибор аз 20.05.2011 с. то 19.05.2016 с.

1 ТАВСИФИ ЯХДОН

1.1 Яхдон барои мунҷамидсозї, нигоҳдории дарозмуддати маҳсулоти тару тозаи ґизої, тайёр сохтани яхи ґизої,сардкунї,-нигаҳдории кӯтоҳмуддати маводи ґизої,нушобаҳо,сабзавоту мева дар КС мутобиқи расми 1 пешбинї шудааст.

1.2 Бояд яхдон дар ҳарорати аз 16 ^{0}С то 32 ^{0}С дараҷаи баробар ба муҳити атроф истифода шавад.

1.3 Фазои умумии зарурї барои истифодаи яхдон тибқи андозагирии габаритии дар расми 2 нишон дода шуда бар асоси миллимер муайян карда мешавад. Барои бе монеа берун овардани қисмҳои мукаммалсози яхдон бояд дари он ба тарафи кунҷи на кам аз 90^0 кушода шавад.

1.4 Тибқи нишондоди расми 3 дастгоҳи танзимкунандаи ҳарорати яхдон ґилдираки танзими ҳарорат(минбаҳд ґилдирак) ба ҳисоб меравад. Ґилдирак мувофиқи самти ақрабаки соат ва муқобили он ҳаракат мекунад ва дорои дараҷаҳои рақамї мебошад. Дараҷаи «1» ҳавобгӯи мизони баландтари ҳарорати (мизони пойинтари сардкунї) камера ва дараҷаи «7» мизони пойинтари ҳарорат(болотарин мизони сардї)дониста мешавад.

2 ИСТИФОДАИ ЯХДОН

2.1 ШУРӮЪИ КОРИ ЯХДОН

Пайваст кардани яхдон ба шабакаи барқ: гузоштани душохаи сими барқ ба поябарг (розетка).

Дари яхдон боз ва ґилдирак руи нишондоди «2» қарор дода шавад. Дари яхдон пӯшида мегардад. Баҳдан барои интихоби дараҷаи ҳарорати зарурии нигаҳдории маҳсулот дар камера мутобиқи расми 3 тавассути ґилдирак ин кор анҷом дода мешавад. Баҳди танзим ҳарорати яхдон ба таври автоматї таъмин мегардад.

2.2 СИСТЕМАИ АВТОМАТИИ ОБШАВИИ ЯХИ ЯХДОН

2.2.1 Камераи яхдон дорои режими ҳудкори обкунист. Барфрезаҳо ва ё қираве,ки баҳд аз қатъи кори даврии компрессор дар қисмати пушти яхдон пайдо мешавад,об гардида ба қатраҳои обї табдил меёбад. Қатраҳои оби ҳосил шуда ба дӯл ҳорї мешаванд,сипас ба воситаи сӯрохї ба сарлӯла мерезанд ва баҳд мутобиқи расми 4 вориди зарфи компрессор шуда, бухор мегарданд.

Дар ҳойгоҳи поёнии синї барои ҳилавгирї аз масдуд шудани системаи хуруҷи об мил гузошта шудааст.

2.2.2 Зарур аст то ба таври доимї (на камтар аз як маротиба дар се моҳ) тоза ва пок будани синї аз оби ҳамҳшуда назорат шавад. Вуҷуди об дар дохили дӯл аломати гирифтагї ва масдуд шудани системаи партоби об аст. Барои рафъи масдудият бояд бо мил сурохи синї тоза карда шавад, то ки об бе монеа вориди зарф гардад. Баҳди ин мил поккорї ва мутобиқи нишондоди расми 4 бояд насб гардад.

Истифодаи яхдони дорои системаи масдуди партоби оби ҳамҳ шуда манҳ аст. Оби пайдо шудаи қисмати поении камераи яхдон дар сурати мартуб сохтани маҳали ҳойгиршавии планкаи қисмати пеши наздик ба баданаи дохилии яхон бар

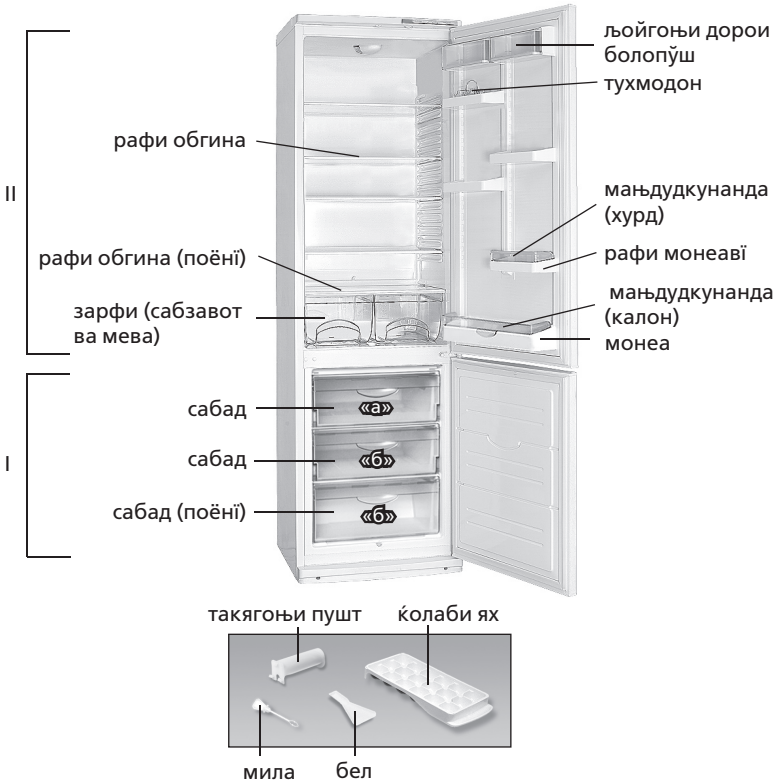

I — камераи сармодон(КС):
«а» — ҳойи яккунонї ва нигаҳдорї;
«б» — ҳойи нигаҳдорї;
II — камераи нигаҳдории маҳсулоти тозаи ґизої дар яхдон

Расми 1— Яхдон ва қисмҳои ҳамроҳи такмилсози он

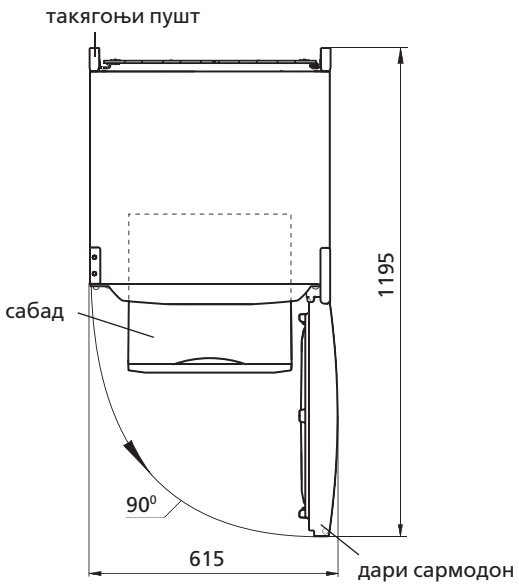

Расми 2 — Намои яхдон (аз боло)

http://rembitteh.ru/

Информация для предварительного ознакомления. Официальной информацией изготовителя не является

Ремонт холодильников http://rembitteh.ru/ +7 (495) 215-14-41 +7 (903) 722-17-03

Расми 3 –Танзими ҳарорат

асоси нишондоди расми 4 метавонад боиси хурдагии ҳевони берунии яхдон ва тахриби ҳобилияти гарминогузарии он гардад. Ҳамчунин ин кор сабаби пайдо шудани фурўрафтагиҳо дар ҳевони дохилї шуда, имкон дорад боиси аз кор баромадани ҳевон ва ё баданаи яхдон гардад.

2.3 ОБКУНИИ ЯХ ВА НАЗОФАТИ САРМОДОН

Барои обкунии яхи дохили сармодон бояд:

– барои ҳамъоварии яхи обшуда мутобиқи расми 5 бояд белча ва ё ҳар гуна зарфи дорои ґунҳоиши на кам аз 2 литр об гузошта шавад;

– дар сурати ҳорї будани оби сармодон берун аз белча об бояд бо истифода аз порчаи мувофиқи ҳабандаи нармї ҳамъоварї шавад;

– сармодон баъд аз шустушў бояд хуб хушконида шавад.

ТАВАҲҲУҲ! Обкунии яхи сармодон бидуни истифодаи белча ҳойиз нест.

Оби ҳории сармодон берун аз белча мутобиқи нишондоди расми 4 дар сурати мартуб сохтани ҳойгоҳи планкаи пеши наздик ба баданаи дохилии сармодон имкон дорад боиси зангор гирифтани қисмати дохилии бадана ва дастгоҳи сардсози яхдон шуда,ҳамчунин метавонад сабаби зангзании қисматҳои ёдшуда,коҳиши ҳобилияти гарминагаҳдорї ва аз кор баромадани яхдон шавад.

2.4 ХОМЎШ КАРДАНИ ЯХДОН

Барои хомўш кардани яхдон зарур аст то душохаи сими барқ аз васлак (розетка) берун оварда шавад.

3 МАЛУМОТИ ТЕХНИКИ ВА КОМПЛЕКСИ

3.1 Номгузории маълумоти техники ва комплекси нишондода-шудааст мутобиқан дар жадвали 1 ва 2.

3.2 Дар жадвали малумотҳои техники бо забони тожики нишон додашудааст. Номгузории маълумот дар сурати 6 нишондодашуда-аст, зарур аст бо маълумотҳо дар жадвали ижро мутобиқат намояд.

Жадвали 1 – Маълумотҳои техники

№	НОМ		Намуд
1.1	Хачми умумии номиналии вазни гайри холис, дм³		Nomlarga mos parametrlar kafolat kartasida ko`rsatilgan
1.2	Хачми умумии номиналии вазни гайри холис КС, дм³		
1.3	Масохати номиналии рафхои нигахдории маводи гизои, м²		
1.4	Андозахои габарити, мм	баланди	
		арз	
		умк	
1.5	Вазни холис, кг, на беш аз		
1.6	Хароратинигахдории маводи мунчамиди гизои дар КС °С, на беш аз		
1.7	Харорати нигахдории маводи тозаи гизои, °С		
1.8	Харорати миёнаи нигахдории маводи тоза, °С, на беш аз		
1.9	Вакти номиналии афзоиши харорат дар КС аз минус 18 °С то минус 9 °С (харорати мухити атроф пилус 25 °С) хангоми катъи барк		
1.10	Иктидори номиналии мунчамидсози хангоми баробар будани харорати мухити атроф ба пилус 25 °С, кг/шаб		
1.11	Иктидори шабонарузии номиналии тавлиди ях, кг		
1.12	Таркиби нукра, г		
Тавзех - Ташхиси мушаххасоти техники дар озмоишгоҳхои махсуси мучаххаз аз руи методхои муайян гузаронида мешавад.			

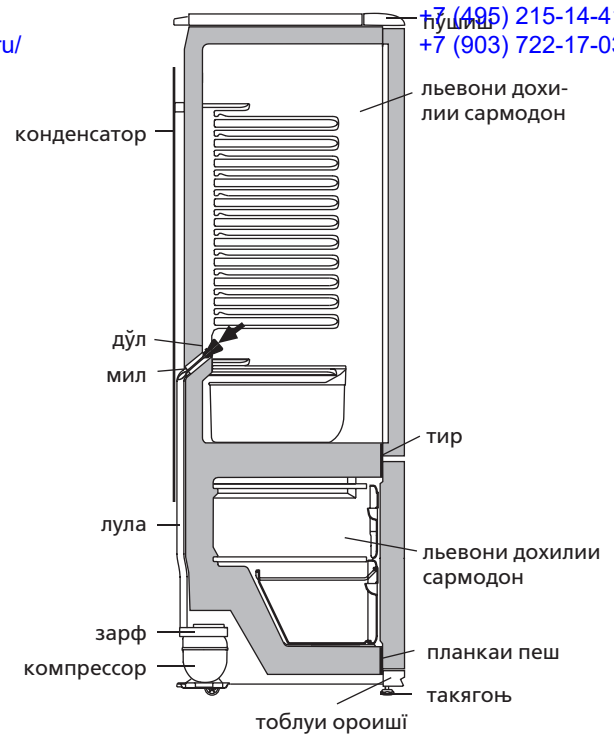

Расми 4 — Наҳшаи партоби оби яхшудаи яхдон

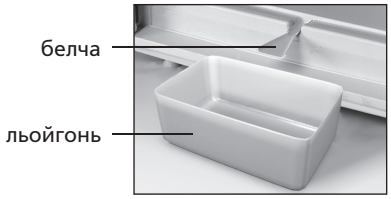

Расми 5 – Ҳамъ кардани оби яхдон яхшуда яхшудатти ях яхиях

Жадвали 2 – Комплексц

№	НОМ	Микдор, дона.
2.1	Сабад (поёни)	Nomlarga mos parametrlar kafolat kartasida ko`rsatilgan
2.2	Сабад	
2.3	Зарфи сабзавот ва мев[1]	
2.4	Рафи обгина (поёни)[2]	
2.5	Рафи обгин[2]	
2.6	Такягохи пушт	
2.7	Зарфи сарпушдор	
2.8	Тухмодон	
2.9	Рафи монеави[3]	
2.10	Махдудкунанда (калон)	
2.11	Моне[4]	
2.12	Колаби тахияи ях	
2.13	Белча	
2.14	Мила	

[1] Барои нигахдории маводи гизои ва равганхои мавриди коркарди харорати карор гирифта, пешбини нашудаанд.
[2] Хадии максималии бор зимни таксими баробар 20 кг.
[3] Хадди максималии боргири хангоми таксими баробар 2 кг.
[4] Хадди максималии бор хангоми таксими баробар 5 кг.

	Номиналии хачми умумии, дм³ - камераи нигаҳдории маҳсулоти тозаи ґизої дар яхдон: - дохилии сармодон:
Қайди намуди истеб-солкардашуда	Иқтидори яккунониии: Номиналии чараён: Номиналии барк: Пастарин истифодаи қува Хладагент: R600a/кафккунанда: C-Pentane Вазни маводи хладагента: Истеҳсол шудааст дар Ҷумҳурии Беларусия

Расми 6 – Жадвал

http://rembitteh.ru/

Информация для предварительного ознакомления. Официальной информацией изготовителя не является

Ремонт холодильников
+7 (495) 215-14-41
+7 (903) 722-17-03
http://rembitteh.ru/

Тиркеме

ТОНДУРГУЧ ЖАНА МУЗДАТКЫЧ

ХМ–4008–ХХХ ХМ–4011–ХХХ
ХМ–4009–ХХХ ХМ–4012–ХХХ
ХМ–4010–ХХХ ХМ–4013–ХХХ

002 РБ01 003 003 1003

Иштелип чыгарылган буюмдун сертификаты БЕЛЛИС ишканасынан берилген (Красная кочосу, 7, 220029, Минск ш.):
№ ТС BY/112 03.03. 020 00048, жарктуу иш мооноту 20.05.2011 баштап 19.05.2016 чейин.

1 МУЗДАТКЫЧТЫН МУНОЗДОМОСУ

1.1 Муздаткыч тондурулган азык-тулукторду муздатуу, аларды узак моонотко сактоо жана тондуруучу камерада муздан жасалган азыктарды даярдоо учун колдонулат; ошондой эле 1 суротундо корсотулгондой тамак-аштарды, ичимдиктерди, муздаткыч ичинде жашылча-жемиштерди салкындатуу жана аларды кыска моонотко сактоо учун иштетилет.

1.2 Муздаткычты айлана чойро плюс 16 ^{0}С дан 32 ^{0}С болгонго чейинки температурада иштетуу зарыл.

1.3 Жалпы муздаткыч иштоочу жай габарит размерлерине карап тандалат 2 суротундо миллиметрлер менен олчонгон. Муздаткыч ичиндеги комплектоочу буюмдарды тоскоолкуз кенири алуу учун муздаткыч эшигин 90^0 бурчуна ачылуусу керек.

1.4 Температура озгортуучу орган катары 3 суротто корсотулгондой озгортуу ролиги эсептелет (ролик мындан кийин), ал муздаткыч маскасынын астында орнотулган. Ролик кош багытта айланат: саат жебесинде жана ага тескери багытта, жана ошондой эле цифралуу болуктордон турат. «1» Болугу муздаткычтагы эн жогорку температураны (эн томонку салкындатуу) билдирет, «7» болугу муздаткычтагы эн томонку (эн жогорку салкындатуу) болгон температурага дал келет. Ролик болугун температураны жонго салып жатканда, корсоткуч астында танданыз.

2 МУЗДАТКЫЧТЫ КОЛДОНУУ

2.1 БИРИНЧИ ИРЕТ ТАМЫЗУУ

Муздаткычты электр ток тармагына туташтырыныз: ток шнурунун вилкасын розеткага тамызыныз.

Муздаткыч эшигин ачыныз жана роликти «2» деген болумго туштуп орнотунуз. Андан сон 3 суротуно ылайык азык-заттарды сактоо учун оптималдуу же жагымдуу температуарны ролик жардамы менен тандап алыныз. Муздаткычта температураны жонго салгандан же тандагандан кийин, андагы тандалган температура автоматтык турдо сакталат да, иштеп баштайт.

2.2 МУЗДАТКЫЧТАГЫ АВТОМАТТЫК ТУРДО ЭРИТУУ СИСТЕМАСЫ

2.2.1 Муздаткычта автоматтык турдо эритуучу система каралган. Муздаткычтын артынкы дубалында пайда болгон кыроо, компрессор очкондон кийин, циклдуу турдо эрий баштайт, жана суу тамчыларына айланат. Суу тамчылары 4 суротундо корсотулгондой лотоко тамып тушот, тешикче аркылуу тутукчо менен барып копрессорордогу идишке агып тушот жана бууга айланат.

Лоток тешикчесине ерш коюлган, ал тешикчеге кир толуудан сактайт.

Айрым бир учурларда муздактычтын арткы дубалындагы кыроо компрессорду очургондон кийин да кала берет, бул корунуш кемчилик деп эсептелбейт. Кыроо муздаткычтын иштоосундо каралган циклде же айлануда ээрийт.

2.2.2 Тез-тез кечиктирбей (3 айда 1 иреттен кем эмес кылып) лотоктун тазалыгына жана суунун жоктугуна конул буруп, тазалап туруу зарыл.

Лотокко толгон суу, анын тогуу системасына кир толгонун билдирет. Суу тоскоолсуз тутукчого тамуу учун, тазалоочу ершти колдонунуз. Андан сон ершти тазалап жууп, 4 суроттогудой кылып жайына орнотунуз.

ТЫЮ САЛЫНАТ! Муздаткычтын суу тогуу системасы кирдеген учурда колдонуу. 4 суротко ылайык муздат–

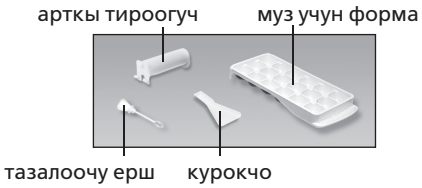

I — музтакыч камера (муздаткыч):
«а» — муздатуу жана сактоо зонасы;
«б» — сактоо зонасы;
II — жаны азык-тулукторду сактоочу камера (муздаткыч)

Сурот1 — Муздаткыч жана анын комплектациясы

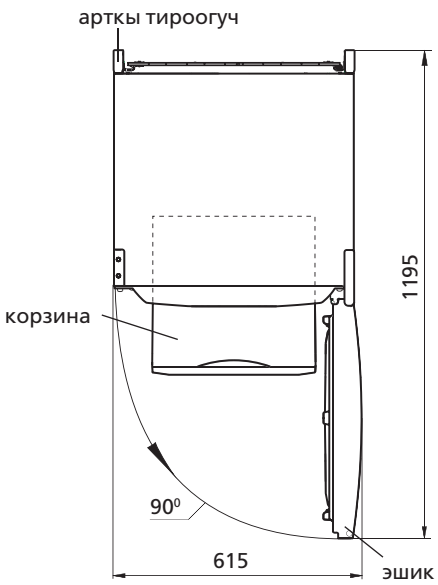

Сурот 2 — Муздаткыч (устунон корунушу)

http://rembitteh.ru/

Информация для предварительного ознакомления. Официальной информацией изготовителя не является

Ремонт холодильников http://rembitteh.ru/ +7 (495) 215-14-41 +7 (903) 722-17-03

Сурот 3 — Температура озгортуу

кычтын тубундо пайда болгон суу же ички шкафка же муздаткычтын сырткы шкафына кирсе, муздаткыч элементтеринин агрегатына залака келтириши мумкун, жана ошондой эле ысыктык болуп чыгып, шкафтарды жарака кылып, иштен чыгарат.

2.3 ТОНДУРГУЧ БОЛУМУН ЭРИТУУ ЖАНА ТАЗАЛОО

Тондургучту эритуу учурда томонку шарттарга конул буруу зарыл:

— А8 суротуно ылайык курокчону жана каалаган 2 литрден кем эмес идишти суу топтоо учун орнотунуз;

— ээриген сууну топтонуз, эгер курокчодон муздаткычтагы суу тогулуп жатса, суу соруучу материалды колдонуз;

— камераны тазалап жууп, кугагыча аарчыныз.

ТЫЮУ САЛЫНАТ муздаткычты курокчо колдонбой эритбениз. 4 суротко ылайык тондургучтан агып чыккан суу курокчодон отуп, алдынкы планка жаткан жерге, сырткы шкафка же тондургучтун ички шкафына кирсе, муздаткыч элементтеринин агрегатына залака келтириши мумкун, жана ошондой эле ысыктык болуп чыгып, шкафта жаракаларды пйда кылып, муздаткычты иштен чыгарат.

2.4 МУЗДАТКЫЧТЫ ОЧУРУУ

Муздаткычты очуруу учун ток шнур вилкасын розеткадан суруу керек.

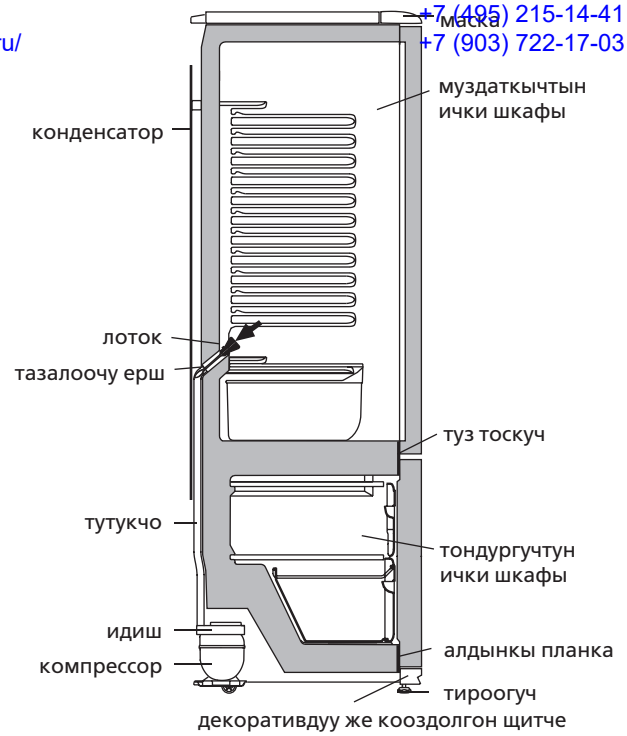

Сурот 4 — Муздаткычтан аккан суунун схемасы

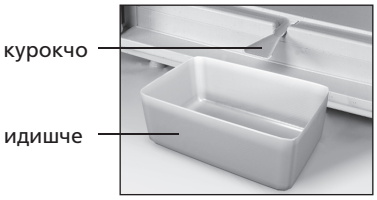

Сурот 5 – Муздаткычтан аккан суну жыюуу

3 ТЕХНИКАЛЫК МУНОЗДОМОСУ ЖАНА КОМПЛЕКТАЦИЯСЫ

3.1 Техникалык муноздомо жана анын комплектациясы 1 жана 2 таблицада корсотулгон.

3.2 Буюмдун табличкасында техникалык муноздомолору орус тилинде корсотулгон. 6 суротундо корсотулгон муноздома аталыштарын, буюмдагы табличкада корсотулгон аталыштары менен салыштырып коруу зарыл.

Табличкасы 1 – Техникалык муноздомо

№	АТАЛЫШЫ		Модели
1.1	Жалпы колому, дм³		Муноздомого жооптор гарантия баракчасында корсотулгон
1.2	Тондургучтун жалпы колому, дм³		
1.3	Полкалардын азык-заттарды сактоочу жалпы аянтчасы, м²		
1.4	Габарит размерлери, мм	бийиктиги	
		туурасы	
		чукурлугу	
1.5	Таза массасы, кг, коп эмес		
1.6	Тондургучта тондурулган продуктуларды сактоо температурасы, °С, коп эмес		
1.7	Жаны продуктуларды сактоо температурасы, °С		
1.8	Тондургучтагы жаны прдуктуларды сактоо режиминдеги температура, °С, коп эмес		
1.9	Тондургучтагы кобойучуу температуранын номиналдуу убактысы минус 18 °С минус 9 °Сга чейин (айлана-чойронуну температурасы плюс 25 °С болгондо) токту очургондо, саат менен		
1.10	Номиналдуу турдо муздаткыч кубатуулугу айлана-чойродогу температура плюс 25 °С болгондо, кг/24 саат ичинде		
1.11	Номиналдуу турдо 24 саат ичинде муузду чыгаруусу, кг		
1.12	Кумуштун олчому, г		
Эскертуу - Техникалык муноздомолорду аныктоо атайын жабдылган лабороторияларда жана белгилуу методикалар менен аткарылат.			

Табличкасы 2 – Комплектациясы

№	АТАЛЫШЫ	Саны, шт.
2.1	Корзина (томонку)	Муноздомого жооптор гарантия баракчасында корсотулгон
2.2	Корзина	
2.3	Момо жемиш жана жашылчалар учун идиш[1]	
2.4	Айнек полкасы (томонку)[2]	
2.5	Айнек полкасы[2]	
2.6	Арткы тироогуч	
2.7	Капкактуу идиш	
2.8	Жумуртка салгыч	
2.9	Тоскуч-полк[3]	
2.10	Чектоогуч (чон)	
2.11	Тоскуч[4]	
2.12	Муз учун форма	
2.13	Курокчо	
2.14	Тазалоочу ерш	

[1] Кайнатуу же жылытуу процедурасынан откорулгон май жана продуктуларды сактоого тыю салынат.
[2] Тегиз кылып салынган продуктулардын эн жогорку салмагы 20 кгдан отпошу зарыл.
[3] Тегиз кылып салынган продуктулардын эн жогорку салмагы 2 кгдан отпошу зарыл.
[4] Тегиз кылып салынган продуктулардын эн жогорку салмагы 5 кгдан отпошу зарыл.

	Жалпы колому, дм³ - жаны азык-тулукторду сактоочу камера: - тондуруучу камеранын:
Моделдин озгочо белгилери	Азык-тулукторду муздатуу: Жалпы ток: Жалпы кубаттулук Nominal iste`molchilik quvvati: Хладагенти: R600a/Кобуктондургуч: C-Pentane Хладагент салмагы: Беларусия Республикасында жасалган

Сурот 6 – Табличкасы

http://rembitteh.ru/

Информация для предварительного ознакомления. Официальной информацией изготовителя не является